GANDINI

domenica 19 maggio 2024

ANELLI D'ARRESTO

Materiale:Acciaio al carbonio per molle

Durezza:
46÷54 HRC 460÷580 HV

TRATTAMENTO SUPERFICIALE
Fosfatati ed oliati
Bruniti ed oliati
Secondo disponibilità di magazzino

Esempio di designazione:
anello tipo **RA 4**

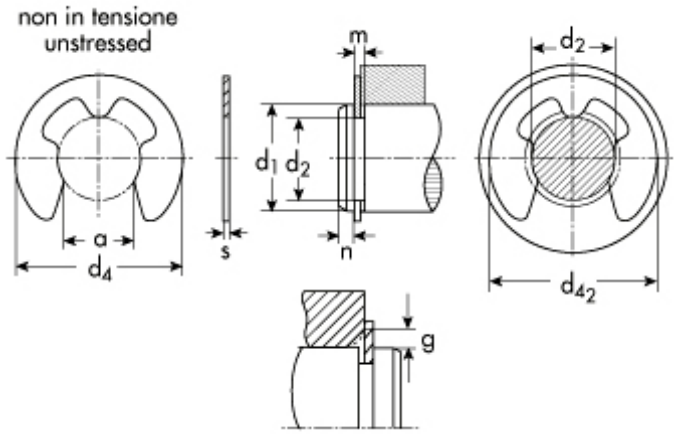

DIN 6799 tipo
RA - per alberi

d_1=diametro dell'albero
d_2=diametro gola
d_4=diametro esterno a riposo
s=spessore

d_2	Descrizione	Prezzo IVA escl. euro/100	Variazione Prezzo % 1	2	Confezione
24,0	**RA 24**	**24,00**	-	-	250

ANELLO D'ARRESTO	
d_1	25.0 ÷ 38.0
s	2,00
toll s	+0.03 -0.03
a	21,88
d_4	43,50
peso kg/1000	8,550

GOLA	
d_2	24,0
toll d_2	-0,130
m	2,05

DATI COMPLEMENTARI	
n	4,0
FN (kN)	13
FR (kN)	15,00
g	3,0
FRg (kN)	4,00
d_{42}	44,0
$n_{abl.}$x1000 (giri/min)	6

I dati riportati sono indicativi e possono essere in qualsiasi momento variati dai produttori.

Copyright Gandini Fasteners S.r.l. Tutti i diritti sono riservati. Ogni riproduzione, anche parziale, è vietata senza espressa autorizzazione della Gandini Fasteners S.r.l.

GANDINI FASTENERS SRL viale Pier Paolo Pasolini, 83 - 20099 Sesto S.Giovanni Milano - Italy
Tel. +39 02 241 047 250 Fax +39 02 241 047 74 - 250@gandini.it

Produzione e distribuzione fasteners, elementi di fissaggio e lavorazioni meccaniche

GANDINI FASTENERS SRL
viale Pier Paolo Pasolini, 83
Sesto San Giovanni Mi - Italy

Uffici Commerciali
250@gandini.it
tel +39 02 241 047 250

Amministrazione
350@gandini.it
tel +39 02 241 047 350