GANDINI

lunedì 20 maggio 2024

ANELLI D'ARRESTO

Materiale: Acciaio al carbonio per molle

Durezza:
45÷50 HRC450÷520 HV

TRATTAMENTO SUPERFICIALE
Fosfatati ed oliati
Bruniti ed oliati
Secondo disponibilità di magazzino

A richiesta acciaio inox

Esempio di designazione:
anello tipo **ZA 14**

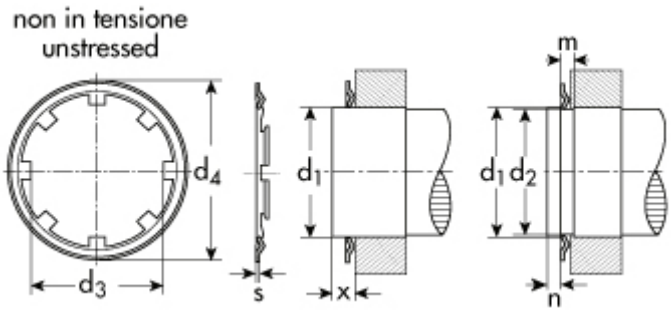

autobloccanti tipo **ZA** - per alberi

d_1=diametro dell'albero
d_2=diametro gola
d_3=diametro interno a riposo
d_4=diametro esterno a riposo
s=spessore

d1	Descrizione	Prezzo IVA escl. euro/100	Variazione Prezzo % 1	2	Confezione
9,00	**ZA 9**	**0,80**	NETTO	-	2000

ANELLO D'ARRESTO	
d_1	9,00
s	0,30
d_3	8,75
d_4	14,0
peso kg/1000	0,208

GOLA	
d_2	8,85
toll d_2	-0,090
m	0,6

DATI COMPLEMENTARI	
n	1,500
nr alette	5
H (N) forza di tenuta	300
X	2,5

I dati riportati sono indicativi e possono essere in qualsiasi momento variati dai produttori.

Copyright Gandini Fasteners S.r.l. Tutti i diritti sono riservati. Ogni riproduzione, anche parziale, è vietata senza espressa autorizzazione della Gandini Fasteners S.r.l.

GANDINI FASTENERS SRL viale Pier Paolo Pasolini, 83 - 20099 Sesto S.Giovanni Milano - Italy
Tel. +39 02 241 047 250 Fax +39 02 241 047 74 - 250@gandini.it