GANDINI

lunedì 20 maggio 2024

## ANELLI D'ARRESTO

**Materiale**: Acciaio al carbonio per molle

**Durezza**:
45÷50 HRC450÷520 HV

TRATTAMENTO SUPERFICIALE
**Fosfatati ed oliati**
**Bruniti ed oliati**
Secondo disponibilità di magazzino

**A richiesta acciaio inox**

**Esempio di designazione:**
anello tipo **ZJ 30**

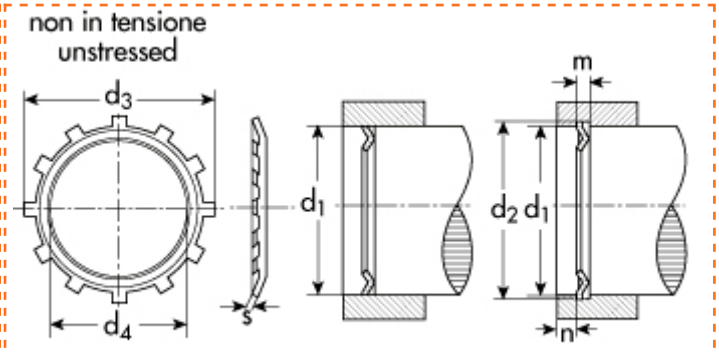


autobloccanti tipo **ZJ** - per fori

**$d_1$**=diametro del foro
**$d_2$**=diametro gola
**$d_3$**=diametro esterno a riposo
**$d_4$**=diametro interno a riposo
**s**=spessore

| d1 | Descrizione | Prezzo IVA escl. euro/100 | Variazione Prezzo % 1 | 2 | Confezione |
|---|---|---|---|---|---|
| **12,00** | **ZJ 12** | **1,00** | NETTO | - | 2000 |

| ANELLO D'ARRESTO | |
|---|---|
| **$d_1$** | 12,00 |
| **s** | 0,25 |
| **$d_3$** | 12,25 |
| **$d_4$** | 6,0 |
| **peso kg/1000** | 0,112 |

| GOLA | |
|---|---|
| **$d_2$** | 12,1 |
| **toll $d_2$** | 0,075 |
| **m** | 0,4 |

| DATI COMPLEMENTARI | |
|---|---|
| **n** | 1,0 |
| **nr alette** | 6 |
| **H (N) forza di tenuta** | 450 |
| **X** | 2,5 |

I dati riportati sono indicativi e possono essere in qualsiasi momento variati dai produttori.

Copyright Gandini Fasteners S.r.l. Tutti i diritti sono riservati. Ogni riproduzione, anche parziale, è vietata senza espressa autorizzazione della Gandini Fasteners S.r.l.

GANDINI FASTENERS SRL viale Pier Paolo Pasolini, 83 - 20099 Sesto S.Giovanni Milano - Italy
Tel. +39 02 241 047 250 Fax +39 02 241 047 74 - 250@gandini.it