ANELLI D'ARRESTO

Materiale: Acciaio Inox AISI 304 H

Esempio di designazione:
anello tipo **SP 30 INOX**

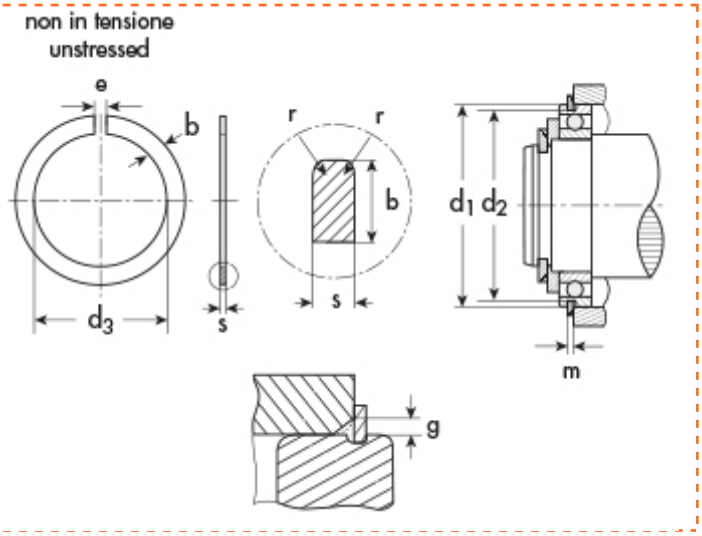

DIN 5417 per cuscinetti tipo **SP**
SP - per alberi

d_1=diametro dell'albero
d_2=diametro gola
d_3=diametro anello a riposo
s=spessore

d1	Descrizione	Prezzo IVA escl. euro/100	Variazione Prezzo % 1	2	Confezione
100,00	**SP 100 INOX**	**200,00**	-	-	50

ANELLO D'ARRESTO	
d_1	100
s	2,46
toll s	-0,1
d_3	95,2
toll d_3	1,0
e	5
r	0,7
b ~	4,85
toll b	-0,15
d_4	106,5
peso kg/1000	29,2

GOLA	
d_2	96,80
toll d_2	-0,50
m	2,70
Delta toll di m (solo x S)	0,3

DATI COMPLEMENTARI	
FN (kN)	82,5
FR (kN)	77,5
g	3,5
FRg (kN)	10,90
K (kN.mm)	155,0
$n_{abl.}$x1000 (giri/min)	2,000

I dati riportati sono indicativi e possono essere in qualsiasi momento variati dai produttori.

Copyright Gandini Fasteners S.r.l. Tutti i diritti sono riservati. Ogni riproduzione, anche parziale, è vietata senza espressa autorizzazione della Gandini Fasteners S.r.l.

GANDINI FASTENERS SRL viale Pier Paolo Pasolini, 83 - 20099 Sesto S.Giovanni Milano - Italy
Tel. +39 02 241 047 250 Fax +39 02 241 047 74 - 250@gandini.it