venerdì 31 maggio 2024

ANELLI D'ARRESTO

Materiale: INOX X35 Cr Mo 17
INOX X39 Cr Mo 17.1 o AISI 420

Esempio di designazione:
anello tipo **RA 4 INOX**

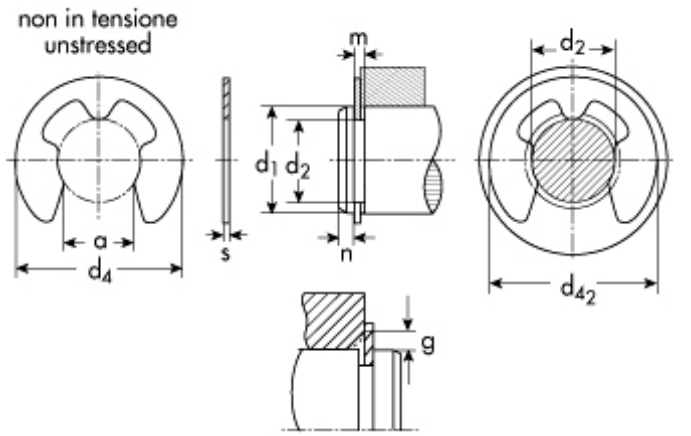

DIN 6799 tipo
RA - per alberi

d_1=diametro dell'albero
d_2=diametro gola
d_4=diametro anello a riposo

d_2	Descrizione	Prezzo IVA escl. euro/100	Variazione Prezzo % 1	2	Confezione
1,9	**RA 1,9 INOX**	**0,45**	NETTO	-	10000

ANELLO D'ARRESTO	
d_1	2.5 ÷ 3.0
s	0,50
toll s	+0.02 -0.02
d_4	4,40
peso kg/1000	0,040

GOLA	
d_2	1,9
toll d_2	-0,060
m	0,54

DATI COMPLEMENTARI	
n	1,0
FN (kN)	0,10
FR (kN)	0,35
g	0,7
FRg (kN)	0,17
d_{42}	4,5
$n_{abl.}$x1000 (giri/min)	40
pinza	GRA 1.9

I dati riportati sono indicativi e possono essere in qualsiasi momento variati dai produttori.

Copyright Gandini Fasteners S.r.l. Tutti i diritti sono riservati. Ogni riproduzione, anche parziale, è vietata senza espressa autorizzazione della Gandini Fasteners S.r.l.

GANDINI FASTENERS SRL viale Pier Paolo Pasolini, 83 - 20099 Sesto S.Giovanni Milano - Italy
Tel. +39 02 241 047 250 Fax +39 02 241 047 74 - 250@gandini.it

Produzione e distribuzione fasteners, elementi di fissaggio e lavorazioni meccaniche

GANDINI FASTENERS SRL
viale Pier Paolo Pasolini, 83
Sesto San Giovanni Mi - Italy

Uffici Commerciali
250@gandini.it
tel +39 02 241 047 250

Amministrazione
350@gandini.it
tel +39 02 241 047 350