GANDINI

lunedì 20 maggio 2024

ANELLI D'ARRESTO

Materiale:Acciaio al carbonio per molle

Durezza:
46÷54 HRC 460÷580 HV

TRATTAMENTO SUPERFICIALE
Fosfatati ed oliati
Bruniti ed oliati
Secondo disponibilità di magazzino

Esempio di designazione:
anello tipo **RA 4**

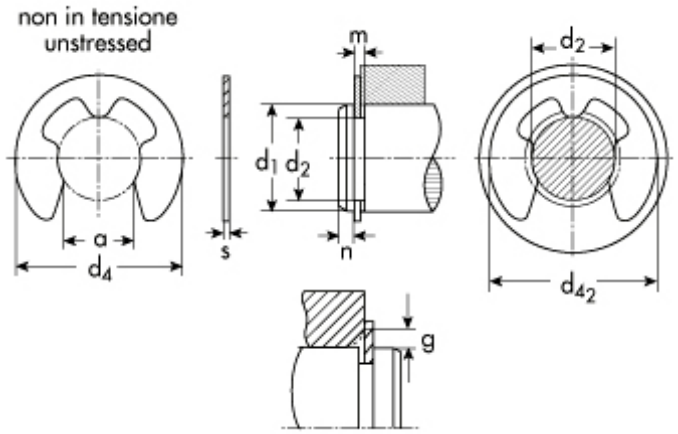

DIN 6799 tipo
RA - per alberi

d_1=diametro dell'albero
d_2=diametro gola
d_4=diametro esterno a riposo
s=spessore

d_2	Descrizione	Prezzo IVA escl. euro/100	Variazione Prezzo % 1	2	Confezione
19,0	**RA 19**	**3,00**	NETTO	-	250

ANELLO D'ARRESTO	
d_1	20.0 ÷ 31.0
s	1,75
toll s	+0.03 -0.03
a	15,92
d_4	36,50
peso kg/1000	6,420

GOLA	
d_2	19,0
toll d_2	-0,130
m	1,80

DATI COMPLEMENTARI	
n	3,5
FN (kN)	10
FR (kN)	11,00
g	2,5
FRg (kN)	3,60
d_{42}	37,0
$n_{abl.}$x1000 (giri/min)	8

I dati riportati sono indicativi e possono essere in qualsiasi momento variati dai produttori.

Copyright Gandini Fasteners S.r.l. Tutti i diritti sono riservati. Ogni riproduzione, anche parziale, è vietata senza espressa autorizzazione della Gandini Fasteners S.r.l.

GANDINI FASTENERS SRL viale Pier Paolo Pasolini, 83 - 20099 Sesto S.Giovanni Milano - Italy
Tel. +39 02 241 047 250 Fax +39 02 241 047 74 - 250@gandini.it

Produzione e distribuzione fasteners, elementi di fissaggio e lavorazioni meccaniche

GANDINI FASTENERS SRL
viale Pier Paolo Pasolini, 83
Sesto San Giovanni Mi - Italy

Uffici Commerciali
250@gandini.it
tel +39 02 241 047 250

Amministrazione
350@gandini.it
tel +39 02 241 047 350