GANDINI

lunedì 20 maggio 2024

ANELLI D'ARRESTO

Materiale: Acciaio al carbonio per molle

Durezza:
46÷54 HRC 460÷580 HV

TRATTAMENTO SUPERFICIALE
Fosfatati ed oliati
Bruniti ed oliati
Secondo disponibilità di magazzino

Esempio di designazione:
anello tipo **RAM 4 INFILATI**

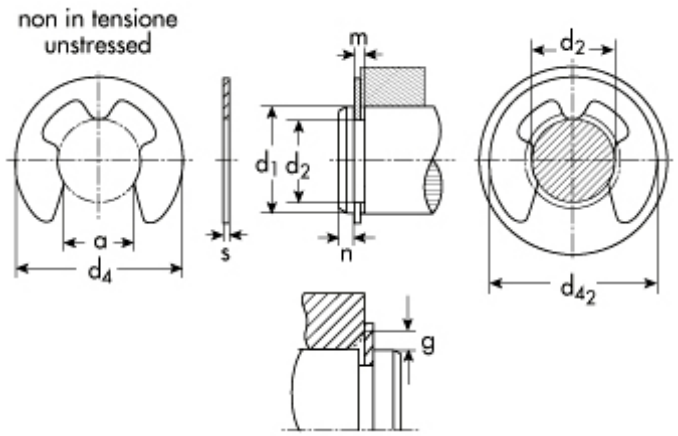

DIN 6799 tipo
RAM - infilati

d_1=diametro dell'albero
d_2=diametro gola
d_4=diametro esterno a riposo
s=spessore

d_2	Descrizione	Prezzo IVA escl. euro/100	Variazione Prezzo % 1	2	Confezione
7,0	**RAM 7 INFILATI**	**0,90**	NETTO	-	5000

ANELLO D'ARRESTO	
d_1	8.0 ÷ 11.0
s	0,90
toll s	+0.02 -0.02
d_4	13,80
toll JT	+0.058 -0.058
peso kg/1000	0,474
a	5,84

GOLA	
d_2	7,0
toll d_2	-0,090
m	0,94

DATI COMPLEMENTARI	
n	1,5
FN (kN)	1,25
FR (kN)	1,80
g	1,3
FRg (kN)	1,00
d_{42}	14,0
$n_{abl.}$x1000 (giri/min)	22
pinza	GRA 7

I dati riportati sono indicativi e possono essere in qualsiasi momento variati dai produttori.

Copyright Gandini Fasteners S.r.l. Tutti i diritti sono riservati. Ogni riproduzione, anche parziale, è vietata senza espressa autorizzazione della Gandini Fasteners S.r.l.

GANDINI FASTENERS SRL viale Pier Paolo Pasolini, 83 - 20099 Sesto S.Giovanni Milano - Italy
Tel. +39 02 241 047 250 Fax +39 02 241 047 74 - 250@gandini.it