GANDINI

lunedì 20 maggio 2024

# ANELLI D'ARRESTO

**Materiale**: Acciaio al carbonio per molle

**Durezza**:

TRATTAMENTO SUPERFICIALE
**Fosfatati ed oliati**
**Bruniti ed oliati**
Secondo disponibilità di magazzino

**Esempio di designazione:**
anello tipo **J 30**

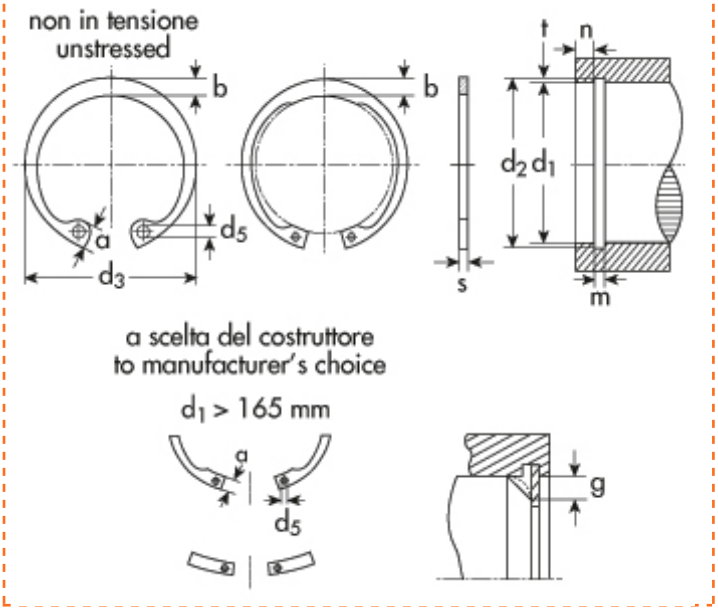


Interni DIN 472
UNI 3654-7437
Tipo **J** - per fori

**$d_1$**=diametro del foro
**$d_2$**=diametro gola
**$d_3$**=diametro anello a riposo
**s**=spessore

| d1 | Descrizione | Prezzo IVA escl. euro/100 | Variazione Prezzo % 1 | 2 | Confezione |
|---|---|---|---|---|---|
| **198,00** | **J 198** | **140,00** • | NETTO | - | 25 |

| ANELLO D'ARRESTO | |
|---|---|
| **$d_1$** | 198,00 |
| **s** | 4,00 |
| **toll s** | -0,10 |
| **$d_3$** | 207,5 |
| **toll $d_3$** | +1.70 -0.72 |
| **a max** | 14,2 |
| **b ~** | 14,0 |
| **$d_5$ min** | 4,0 |
| **peso kg/1000** | 190,000 |

| GOLA | |
|---|---|
| **$d_2$** | 203,0 |
| **toll $d_2$** | 0,72 |
| **m** | 4,15 |
| **t** | 2,50 |

| DATI COMPLEMENTARI | |
|---|---|
| **n** | 7,5 |
| **FN (kN)** | 262,00 |
| **FR (kN)** | 329,0 |
| **g** | 3,5 |
| **FRg (kN)** | 55,5 |
| **AN (mm2)** | 1.575,0 |
| **K (kN.mm)** | 754,0 |
| **pinza** | ZGJ 5 |

I dati riportati sono indicativi e possono essere in qualsiasi momento variati dai produttori.

Copyright Gandini Fasteners S.r.l. Tutti i diritti sono riservati. Ogni riproduzione, anche parziale, è vietata senza espressa autorizzazione della Gandini Fasteners S.r.l.

GANDINI FASTENERS SRL viale Pier Paolo Pasolini, 83 - 20099 Sesto S.Giovanni Milano - Italy
Tel. +39 02 241 047 250 Fax +39 02 241 047 74 - 250@gandini.it