GANDINI

domenica 19 maggio 2024

ANELLI D'ARRESTO

Materiale: Acciaio al carbonio per molle

Durezza:

TRATTAMENTO SUPERFICIALE
Fosfatati ed oliati
Bruniti ed oliati
Secondo disponibilità di magazzino

Esempio di designazione:
anello tipo **J 30**

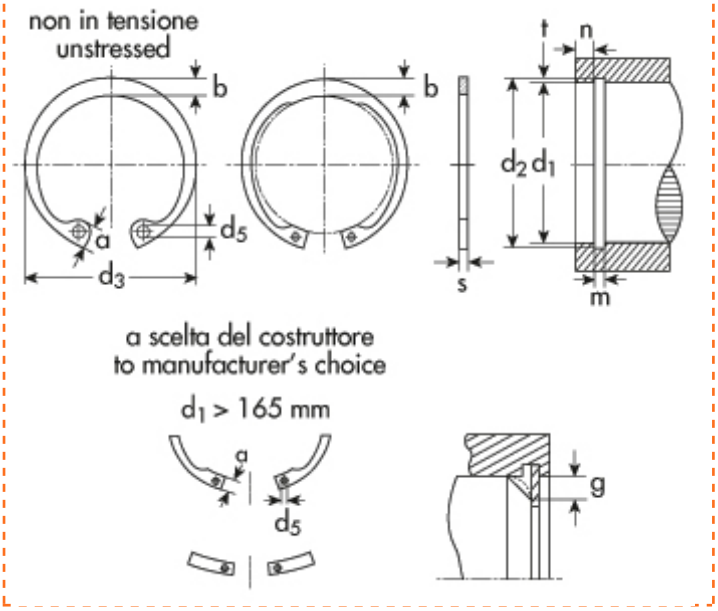

Interni DIN 472
UNI 3654-7437
Tipo **J** - per fori

d_1=diametro del foro
d_2=diametro gola
d_3=diametro anello a riposo
s=spessore

d1	Descrizione	Prezzo IVA escl. euro/100	Variazione Prezzo % 1	2	Confezione
102,00	**J 102**	**45,00**	NETTO	-	25

ANELLO D'ARRESTO	
d_1	102,00
s	4,00
toll s	-0,10
d_3	108,0
toll d_3	+1.30 -0.54
a max	9,5
b ~	8,5
d_5 min	3,5
peso kg/1000	55,000

GOLA	
d_2	106,0
toll d_2	0,54
m	4,15
t	2,00

DATI COMPLEMENTARI	
n	6,0
FN (kN)	108,00
FR (kN)	439,0
g	3,0
FRg (kN)	72,6
AN (mm2)	653,0
K (kN.mm)	846,0
pinza	ZGJ 4

I dati riportati sono indicativi e possono essere in qualsiasi momento variati dai produttori.

Copyright Gandini Fasteners S.r.l. Tutti i diritti sono riservati. Ogni riproduzione, anche parziale, è vietata senza espressa autorizzazione della Gandini Fasteners S.r.l.

GANDINI FASTENERS SRL viale Pier Paolo Pasolini, 83 - 20099 Sesto S.Giovanni Milano - Italy
Tel. +39 02 241 047 250 Fax +39 02 241 047 74 - 250@gandini.it