GANDINI

lunedì 20 maggio 2024

ANELLI D'ARRESTO

Materiale: INOX X35 Cr Mo 17
INOX X39 Cr Mo 17.1 o AISI 420

JSP= oltre il Ø 100
esecuzione senza orecchiette
INOX X12 Cr Ni 17.7

Esempio di designazione:
anello tipo **J 30 INOX**

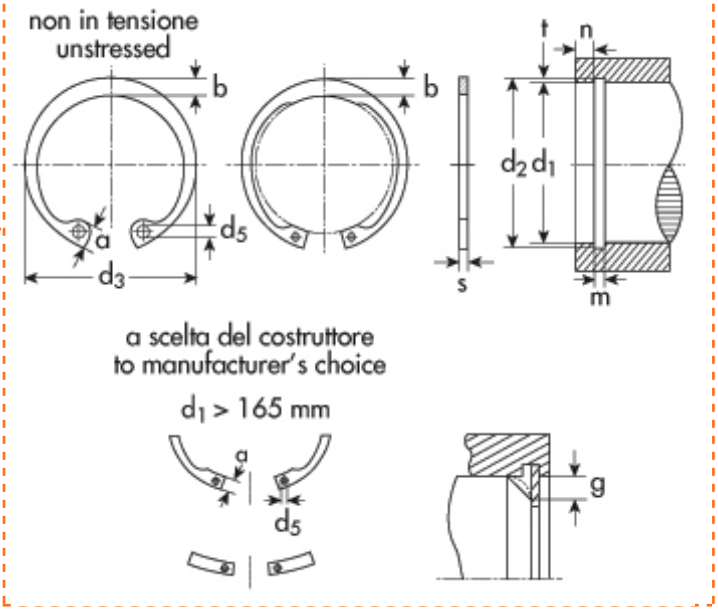

Interni DIN 472
UNI 3654-7437
Tipo **J** - per fori

d_1=diametro del foro
d_2=diametro gola
d_3=diametro anello a riposo
s=spessore

d1	Descrizione	Prezzo IVA escl. euro/100	Variazione Prezzo % 1	2	Confezione
15,00	**J 15 INOX**	**2,60**	NETTO	-	1000

ANELLO D'ARRESTO	
d_1	15,00
s	1,00
toll s	-0,06
d_3	16,2
toll d_3	+0.36 -0.10
a max	3,7
b ~	2,0
d_5 min	1,7
peso kg/1000	0,560

GOLA	
d_2	15,7
toll d_2	0,11
m	1,10
t	0,35

DATI COMPLEMENTARI	
n	1,1
FN (kN)	2,80
FR (kN)	5,0
g	0,5
FRg (kN)	2,3
AN (mm2)	16,8
K (kN.mm)	19,0
pinza	ZGJ 1

I dati riportati sono indicativi e possono essere in qualsiasi momento variati dai produttori.

Copyright Gandini Fasteners S.r.l. Tutti i diritti sono riservati. Ogni riproduzione, anche parziale, è vietata senza espressa autorizzazione della Gandini Fasteners S.r.l.

GANDINI FASTENERS SRL viale Pier Paolo Pasolini, 83 - 20099 Sesto S.Giovanni Milano - Italy
Tel. +39 02 241 047 250 Fax +39 02 241 047 74 - 250@gandini.it