GANDINI

lunedì 20 maggio 2024

ANELLI D'ARRESTO

Materiale: Acciaio al carbonio per molle

Durezza:

TRATTAMENTO SUPERFICIALE
Fosfatati ed oliati
Bruniti ed oliati
Secondo disponibilità di magazzino

Esempio di designazione:
anello tipo **J 30**

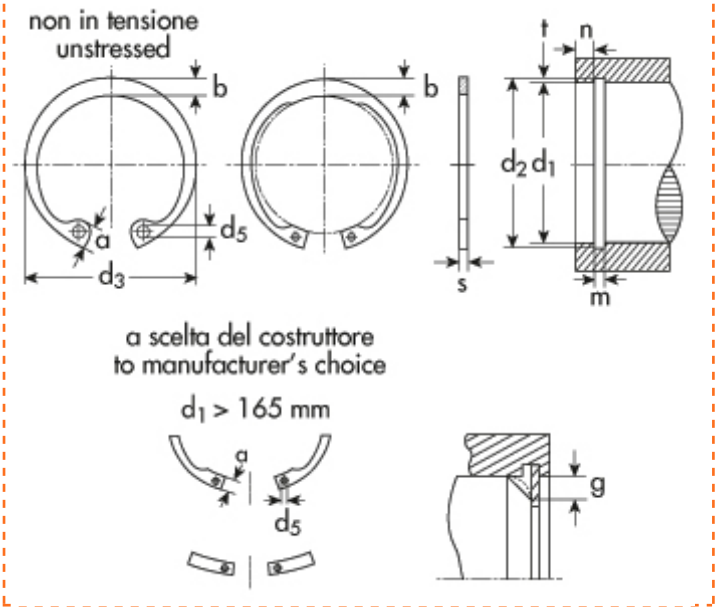

Interni DIN 472
UNI 3654-7437
Tipo **J** - per fori

d_1=diametro del foro
d_2=diametro gola
d_3=diametro anello a riposo
s=spessore

d1	Descrizione	Prezzo IVA escl. euro/100	Variazione Prezzo % 1	2	Confezione
380,00	**J 380**	**1.800,00**	NETTO	-	-

ANELLO D'ARRESTO	
d_1	380,00
s	6,00
toll s	-0,15
d_3	397,0
toll d_3	+2.00 -0.90
b ~	20,0
d_5 min	6,0
peso kg/1000	940,000

GOLA	
d_2	390,0
toll d_2	0,89
m	6,20
t	5,00

DATI COMPLEMENTARI	
n	15,0
FN (kN)	1.008,00
FR (kN)	784,0
g	5,0
FRg (kN)	93,0
AN (mm2)	6.050,0
K (kN.mm)	1.796,0
pinza	ZGJ 6

I dati riportati sono indicativi e possono essere in qualsiasi momento variati dai produttori.

Copyright Gandini Fasteners S.r.l. Tutti i diritti sono riservati. Ogni riproduzione, anche parziale, è vietata senza espressa autorizzazione della Gandini Fasteners S.r.l.

GANDINI FASTENERS SRL viale Pier Paolo Pasolini, 83 - 20099 Sesto S.Giovanni Milano - Italy
Tel. +39 02 241 047 250 Fax +39 02 241 047 74 - 250@gandini.it