ANELLI D'ARRESTO

Materiale: INOX X35 Cr Mo 17
INOX X39 Cr Mo 17.1 o AISI 420

JSP= oltre il Ø 100
esecuzione senza orecchiette
INOX X12 Cr Ni 17.7

Esempio di designazione:
anello tipo **J 30 INOX**

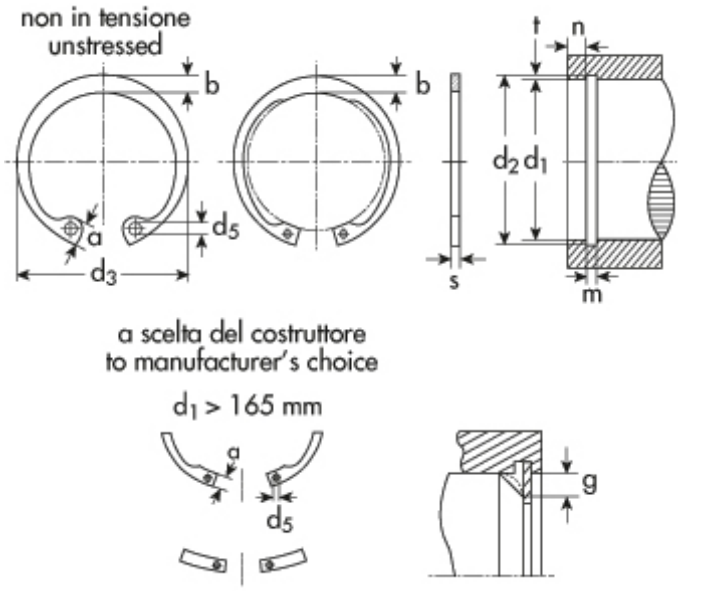

Interni DIN 472
UNI 3654-7437
Tipo **J** - per fori

d_1=diametro del foro
d_2=diametro gola
d_3=diametro anello a riposo
s=spessore

d1	Descrizione	Prezzo IVA escl. euro/100	Variazione Prezzo % 1	2	Confezione
8,00	**J 8 INOX**	**1,60**	NETTO	-	2500

ANELLO D'ARRESTO	
d_1	8,00
s	0,80
toll s	-0,05
d_3	8,7
toll d_3	+0.36 -0.10
a max	2,4
b ~	1,1
d_5 min	1,0
peso kg/1000	0,100

GOLA	
d_2	8,4
toll d_2	0,09
m	0,90
t	0,20

DATI COMPLEMENTARI	
n	0,6
FN (kN)	0,86
FR (kN)	2,0
g	0,5
FRg (kN)	1,5
AN (mm2)	5,1
K (kN.mm)	9,2
pinza	ZGJ 0

I dati riportati sono indicativi e possono essere in qualsiasi momento variati dai produttori.

Copyright Gandini Fasteners S.r.l. Tutti i diritti sono riservati. Ogni riproduzione, anche parziale, è vietata senza espressa autorizzazione della Gandini Fasteners S.r.l.

GANDINI FASTENERS SRL viale Pier Paolo Pasolini, 83 - 20099 Sesto S.Giovanni Milano - Italy
Tel. +39 02 241 047 250 Fax +39 02 241 047 74 - 250@gandini.it