GANDINI

lunedì 20 maggio 2024

ANELLI D'ARRESTO

Materiale: Acciaio al carbonio per molle

Durezza:

TRATTAMENTO SUPERFICIALE
Fosfatati ed oliati
Bruniti ed oliati
Secondo disponibilità di magazzino

Esempio di designazione:
anello tipo **JS 40x2**

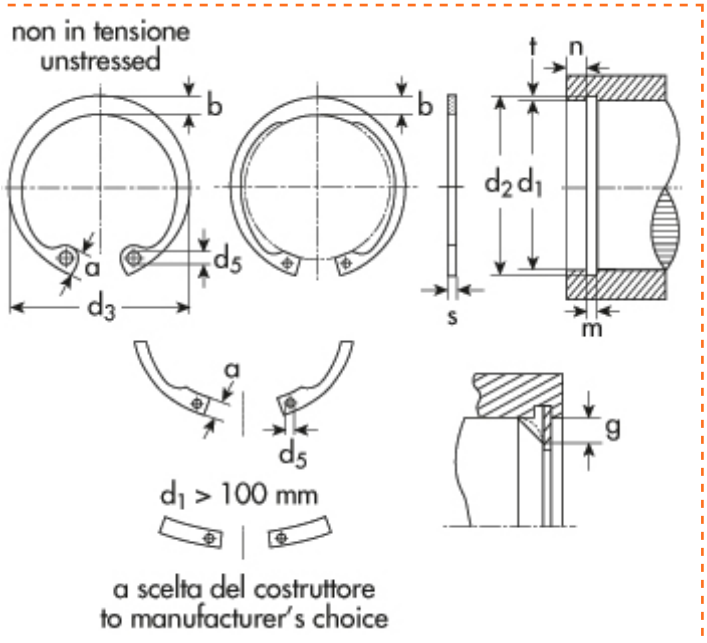

Interni DIN 472
UNI 7438
Tipo **JS** - esec. rinforzata

d_1=diametro del foro
d_2=diametro gola
d_3=diametro anello a riposo
s=spessore

d1	Descrizione	Prezzo IVA escl. euro/100	Variazione Prezzo % 1	2	Confezione
30,00	**JS 30x1,5**	**4,00**	NETTO	-	500

ANELLO D'ARRESTO	
d_1	30,00
s	1,50
toll s	-0,06
d_3	32,1
toll d_3	+0.50 -0.25
a max	5,5
b ~	3,3
d_5 min	2,0
peso kg/1000	2,700

GOLA	
d_2	31,4
toll d_2	0,25
m	1,60
t	0,70

DATI COMPLEMENTARI	
n	2,1
FN (kN)	11,3
FR (kN)	21,4
g	1,0
FRg (kN)	7,2
AN (mm2)	67
B	1,56
pinza	ZGJ 2

I dati riportati sono indicativi e possono essere in qualsiasi momento variati dai produttori.

Copyright Gandini Fasteners S.r.l. Tutti i diritti sono riservati. Ogni riproduzione, anche parziale, è vietata senza espressa autorizzazione della Gandini Fasteners S.r.l.

GANDINI FASTENERS SRL viale Pier Paolo Pasolini, 83 - 20099 Sesto S.Giovanni Milano - Italy
Tel. +39 02 241 047 250 Fax +39 02 241 047 74 - 250@gandini.it