GANDINI

lunedì 20 maggio 2024

ANELLI D'ARRESTO

Materiale: Acciaio al carbonio per molle

Durezza:

TRATTAMENTO SUPERFICIALE
Fosfatati ed oliati
Bruniti ed oliati
Secondo disponibilità di magazzino

Esempio di designazione:
anello tipo **JS 40x2**

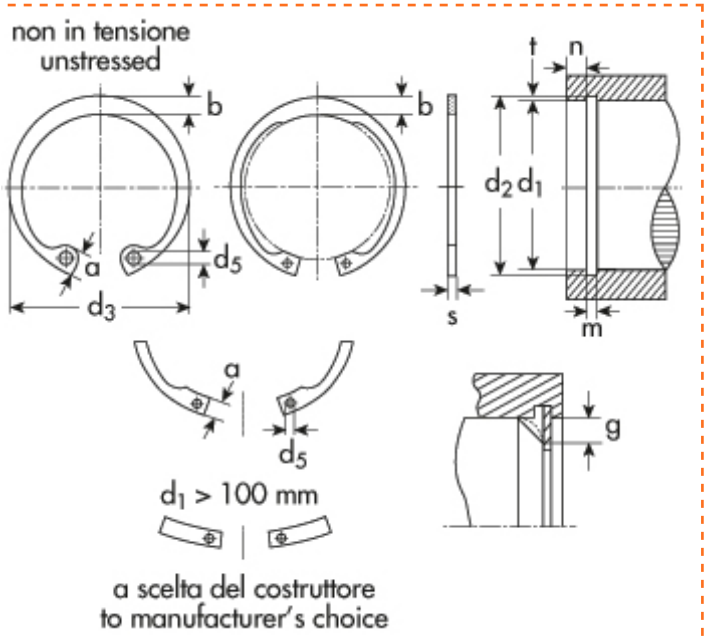

Interni DIN 472
UNI 7438
Tipo **JS** - esec. rinforzata

d_1=diametro del foro
d_2=diametro gola
d_3=diametro anello a riposo
s=spessore

d1	Descrizione	Prezzo IVA escl. euro/100	Variazione Prezzo % 1	2	Confezione
65,00	**JS 65x4**	**30,00** •	NETTO	-	50

ANELLO D'ARRESTO	
d_1	65,00
s	4,00
toll s	-0,10
d_3	69,2
toll d_3	+1.10 -0.46
a max	8,7
b ~	5,8
d_5 min	3,0

GOLA	
d_2	68,0
toll d_2	0,30

DATI COMPLEMENTARI	
pinza	ZGJ 3

I dati riportati sono indicativi e possono essere in qualsiasi momento variati dai produttori.

Copyright Gandini Fasteners S.r.l. Tutti i diritti sono riservati. Ogni riproduzione, anche parziale, è vietata senza espressa autorizzazione della Gandini Fasteners S.r.l.

GANDINI FASTENERS SRL viale Pier Paolo Pasolini, 83 - 20099 Sesto S.Giovanni Milano - Italy
Tel. +39 02 241 047 250 Fax +39 02 241 047 74 - 250@gandini.it