GANDINI

lunedì 20 maggio 2024

ANELLI D'ARRESTO

Materiale: Acciaio al carbonio per molle

Durezza:

TRATTAMENTO SUPERFICIALE
Fosfatati ed oliati
Bruniti ed oliati
Secondo disponibilità di magazzino

Esempio di designazione:
anello tipo **JS 40x2**

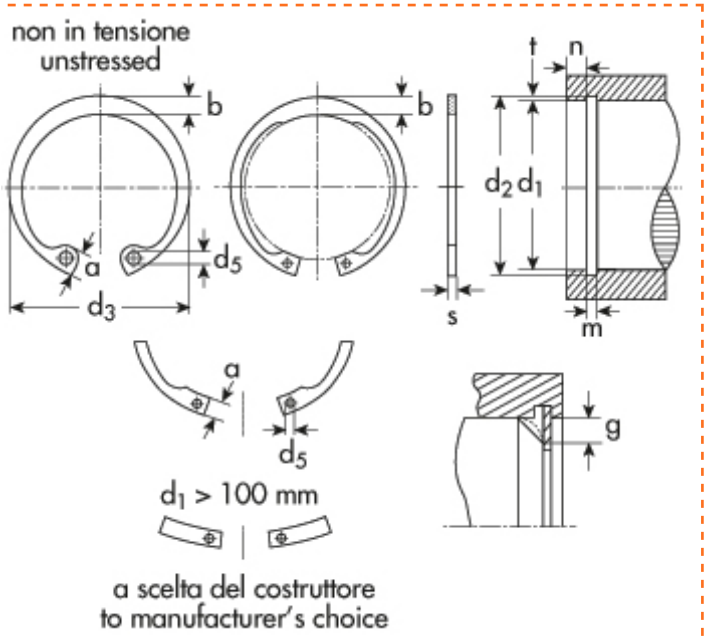

Interni DIN 472
UNI 7438
Tipo **JS** - esec. rinforzata

d_1=diametro del foro
d_2=diametro gola
d_3=diametro anello a riposo
s=spessore

d1	Descrizione	Prezzo IVA escl. euro/100	Variazione Prezzo % 1	2	Confezione
42,00	**JS 42x2**	**11,00**	NETTO	-	100

ANELLO D'ARRESTO	
d_1	42,00
s	2,00
toll s	-0,07
d_3	45,5
toll d_3	+0.90 -0.39
a max	6,7
b ~	4,1
d_5 min	2,5
peso kg/1000	5,600

GOLA	
d_2	44,5
toll d_2	0,25
m	2,15
t	1,25

DATI COMPLEMENTARI	
n	3,8
FN (kN)	28,4
FR (kN)	58,5
g	2,0
FRg (kN)	11,0
AN (mm2)	170
B	1,31
pinza	ZGJ 2-3

I dati riportati sono indicativi e possono essere in qualsiasi momento variati dai produttori.

Copyright Gandini Fasteners S.r.l. Tutti i diritti sono riservati. Ogni riproduzione, anche parziale, è vietata senza espressa autorizzazione della Gandini Fasteners S.r.l.

GANDINI FASTENERS SRL viale Pier Paolo Pasolini, 83 - 20099 Sesto S.Giovanni Milano - Italy
Tel. +39 02 241 047 250 Fax +39 02 241 047 74 - 250@gandini.it