venerdì 31 maggio 2024

ANELLI D'ARRESTO

Materiale: Acciaio al carbonio per molle

Durezza:
d1: 10÷48mm 470÷580 HV 47÷54 HRC
Durezza:
d1: 50÷100mm 435÷530 HV 44÷51 HRC

TRATTAMENTO SUPERFICIALE
Fosfatati ed oliati
Bruniti ed oliati
Secondo disponibilità di magazzino

Esempio di designazione:
anello tipo **JL 30**

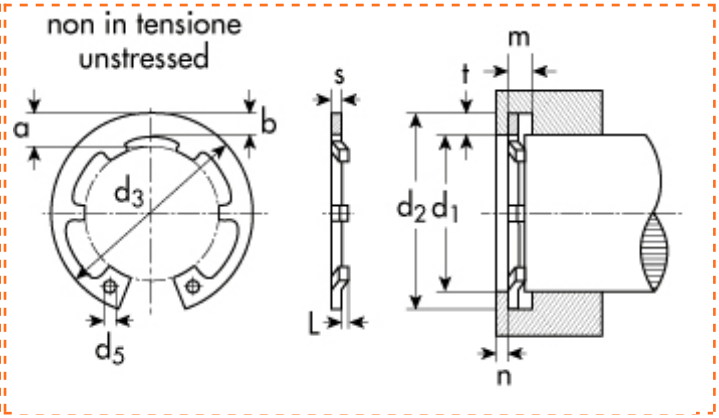

tipo **JL** - per fori

d_1=diametro del foro
d_2=diametro gola
d_3=diametro anello a riposo
s=spessore

d1	Descrizione	Prezzo IVA escl. euro/100	Variazione Prezzo % 1	2	Confezione
100,00	**JL 100**	**100,00**	NETTO	-	50

ANELLO D'ARRESTO	
d_1	100,00
s	3,00
d_3	105,5
toll d_3	+1.30 -0.54
a max	12,2
b ~	8,5
d_5 min	3,5

GOLA	
d_2	103,5
toll d_2	0,35
m	3,15

DATI COMPLEMENTARI	
n	5,3
FN (kN)	93,1
FR (kN)	188,00
g	3,0
FRg (kN)	30,80
FL max (kN)	2,57
L min	0,90
u	0,15
C (kN/mm)	3,4200
pinza	ZGJ 3

I dati riportati sono indicativi e possono essere in qualsiasi momento variati dai produttori.

Copyright Gandini Fasteners S.r.l. Tutti i diritti sono riservati. Ogni riproduzione, anche parziale, è vietata senza espressa autorizzazione della Gandini Fasteners S.r.l.

GANDINI FASTENERS SRL viale Pier Paolo Pasolini, 83 - 20099 Sesto S.Giovanni Milano - Italy
Tel. +39 02 241 047 250 Fax +39 02 241 047 74 - 250@gandini.it