GANDINI

lunedì 20 maggio 2024

# ANELLI D'ARRESTO

**Materiale**: Acciaio al carbonio per molle

**Durezza**:

TRATTAMENTO SUPERFICIALE
**Fosfatati ed oliati**
**Bruniti ed oliati**
Secondo disponibilità di magazzino

**Esempio di designazione:**
anello tipo **JK 25**

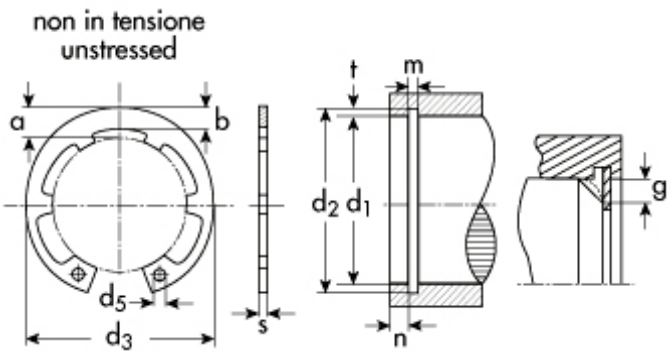


DIN 984 Tipo **JK** per fori

**$d_1$**=diametro del foro
**$d_2$**=diametro gola
**$d_3$**=diametro anello a riposo
**s**=spessore

| d1 | Descrizione | Prezzo IVA escl. euro/100 | Variazione Prezzo % 1 | 2 | Confezione |
|---|---|---|---|---|---|
| **44,00** | **JK 44** | **10,00** | NETTO | - | 100 |

| ANELLO D'ARRESTO | |
|---|---|
| **$d_1$** | 44,00 |
| **s** | 1,75 |
| **toll s** | -0,06 |
| **$d_3$** | 47,5 |
| **toll $d_3$** | +0.90 -0.39 |
| **a max** | 7,2 |
| **b ~** | 4,2 |
| **$d_5$ min** | 2,5 |
| **peso kg/1000** | 6,450 |

| GOLA | |
|---|---|
| **$d_2$** | 46,5 |
| **toll $d_2$** | 0,25 |
| **m** | 1,85 |
| **t** | 1,25 |

| DATI COMPLEMENTARI | |
|---|---|
| **n** | 3,8 |
| **FN (kN)** | 29,5 |
| **FR (kN)** | 43,3 |
| **g** | 2,0 |
| **FRg (kN)** | 8,3 |
| **AN (mm2)** | 177,0 |
| **K (kN.mm)** | 78,6 |
| **nr alette** | 6 |
| **pinza** | ZGJ 2-3 |

I dati riportati sono indicativi e possono essere in qualsiasi momento variati dai produttori.

Copyright Gandini Fasteners S.r.l. Tutti i diritti sono riservati. Ogni riproduzione, anche parziale, è vietata senza espressa autorizzazione della Gandini Fasteners S.r.l.

GANDINI FASTENERS SRL viale Pier Paolo Pasolini, 83 - 20099 Sesto S.Giovanni Milano - Italy
Tel. +39 02 241 047 250 Fax +39 02 241 047 74 - 250@gandini.it

Produzione e distribuzione fasteners, elementi di fissaggio e lavorazioni meccaniche

**GANDINI FASTENERS SRL**
viale Pier Paolo Pasolini, 83
Sesto San Giovanni Mi - Italy

**Uffici Commerciali**
250@gandini.it
tel +39 02 241 047 250

**Amministrazione**
350@gandini.it
tel +39 02 241 047 350