GANDINI

venerdì 31 maggio 2024

ANELLI D'ARRESTO

Materiale: Acciaio al carbonio per molle

Durezza:

TRATTAMENTO SUPERFICIALE
Fosfatati ed oliati
Bruniti ed oliati
Secondo disponibilità di magazzino

Esempio di designazione:
anello tipo **A 25**

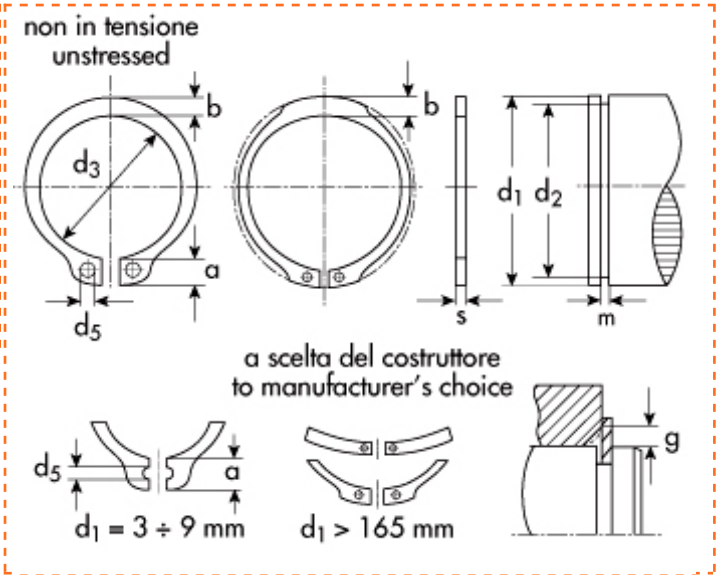

Esterni DIN 471
UNI 3653-7435
Tipo **A** - per alberi

d_1=diametro dell'albero
d_2=diametro gola
d_3=diametro anello a riposo
s=spessore

* **AA=** esecuzione a due fori

d1	Descrizione	Prezzo IVA escl. euro/100	Variazione Prezzo % 1	2	Confezione
13,00	**A 13**	**0,55**	NETTO	-	1000

ANELLO D'ARRESTO	
d_1	13,00
s	1,00
toll s	-0,06
d_3	11,9
toll d_3	+0.10 -0.36
a max	3,4
b ~	2,0
d_5 min	1,7
peso kg/1000	0,530

GOLA	
d_2	12,4
toll d_2	-0,11
m	1,10
t	0,30

DATI COMPLEMENTARI	
n	0,9
FN (kN)	2,0
FR (kN)	5,80
g	1,0
FRg (kN)	2,40
AN (mm2)	11,9
K (kN.mm)	23,20
$n_{abl.}$x1000 (giri/min)	66,0
pinza	ZGA 1

I dati riportati sono indicativi e possono essere in qualsiasi momento variati dai produttori.

Copyright Gandini Fasteners S.r.l. Tutti i diritti sono riservati. Ogni riproduzione, anche parziale, è vietata senza espressa autorizzazione della Gandini Fasteners S.r.l.

GANDINI FASTENERS SRL viale Pier Paolo Pasolini, 83 - 20099 Sesto S.Giovanni Milano - Italy
Tel. +39 02 241 047 250 Fax +39 02 241 047 74 - 250@gandini.it