ANELLI D'ARRESTO

Materiale: INOX X35 Cr Mo 17
INOX X39 Cr Mo 17.1 o AISI 420

ASP= oltre il Ø 100
esecuzione senza orecchiette
INOX X12 Cr Ni 17.7

Esempio di designazione:
anello tipo **A 25 INOX**

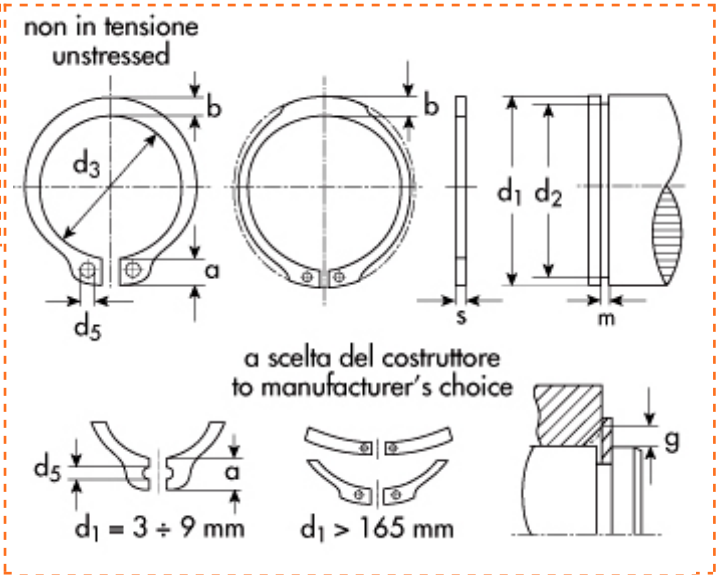

Esterni DIN 471
UNI 3653-7435
Tipo **A** - per alberi

d_1=diametro dell'albero
d_2=diametro gola
d_3=diametro anello a riposo
s=spessore

* **AA=** esecuzione a due fori

d1	Descrizione	Prezzo IVA escl. euro/100	Variazione Prezzo % 1	2	Confezione
3,00	**A 3 INOX**	**1,00**	NETTO	-	10000

ANELLO D'ARRESTO	
d_1	3,00
s	0,40
toll s	-0,05
d_3	2,7
toll d_3	+0.04 -0.15
a max	1,9
b ~	0,8
d_5 min	1,0
peso kg/1000	0,017

GOLA	
d_2	2,8
toll d_2	-0,04
m	0,50
t	0,10

DATI COMPLEMENTARI	
n	0,3
FN (kN)	0,1
FR (kN)	0,47
g	0,5
FRg (kN)	0,27
AN (mm2)	0,9
K (kN.mm)	2,06
$n_{abl.}$x1000 (giri/min)	360,0
pinza	ZGA 0

I dati riportati sono indicativi e possono essere in qualsiasi momento variati dai produttori.

Copyright Gandini Fasteners S.r.l. Tutti i diritti sono riservati. Ogni riproduzione, anche parziale, è vietata senza espressa autorizzazione della Gandini Fasteners S.r.l.

GANDINI FASTENERS SRL viale Pier Paolo Pasolini, 83 - 20099 Sesto S.Giovanni Milano - Italy
Tel. +39 02 241 047 250 Fax +39 02 241 047 74 - 250@gandini.it

Produzione e distribuzione fasteners, elementi di fissaggio e lavorazioni meccaniche

GANDINI FASTENERS SRL
viale Pier Paolo Pasolini, 83
Sesto San Giovanni Mi - Italy

Uffici Commerciali
250@gandini.it
tel +39 02 241 047 250

Amministrazione
350@gandini.it
tel +39 02 241 047 350