GANDINI

venerdì 31 maggio 2024

ANELLI D'ARRESTO

Materiale: Acciaio al carbonio per molle

Durezza:

TRATTAMENTO SUPERFICIALE
Fosfatati ed oliati
Bruniti ed oliati
Secondo disponibilità di magazzino

Esempio di designazione:
anello tipo **A 25**

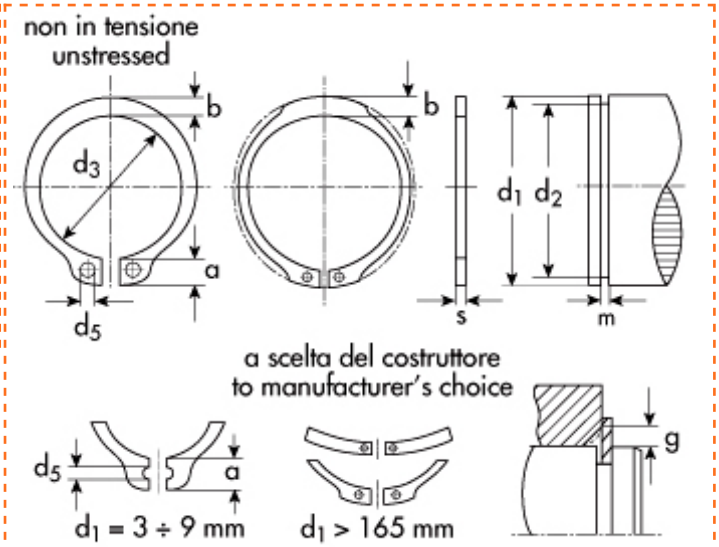

Esterni DIN 471
UNI 3653-7435
Tipo **A** - per alberi

d_1=diametro dell'albero
d_2=diametro gola
d_3=diametro anello a riposo
s=spessore

* **AA=** esecuzione a due fori

d1	Descrizione	Prezzo IVA escl. euro/100	Variazione Prezzo % 1	2	Confezione
560,00	**A 560**	**22.000,00 •**	NETTO	-	-

ANELLO D'ARRESTO	
d_1	560,00
s	8,00
toll s	-0,15
d_3	535,0
toll d_3	+1.50 -3.00
b ~	26,0
d_5 min	6,0
peso kg/1000	2.580.000

GOLA	
d_2	546,0
toll d_2	-1,00
m	8,20
t	7,00

DATI COMPLEMENTARI	
n	21,0
FN (kN)	2.026,0
FR (kN)	1.777,00
g	7,0
FRg (kN)	153,00
AN (mm2)	12.161,0
K (kN.mm)	4.071,00
$n_{abl.}$x1000 (giri/min)	0,4

I dati riportati sono indicativi e possono essere in qualsiasi momento variati dai produttori.

Copyright Gandini Fasteners S.r.l. Tutti i diritti sono riservati. Ogni riproduzione, anche parziale, è vietata senza espressa autorizzazione della Gandini Fasteners S.r.l.

GANDINI FASTENERS SRL viale Pier Paolo Pasolini, 83 - 20099 Sesto S.Giovanni Milano - Italy
Tel. +39 02 241 047 250 Fax +39 02 241 047 74 - 250@gandini.it