GANDINI

lunedì 20 maggio 2024

ANELLI D'ARRESTO

Materiale: INOX X35 Cr Mo 17
INOX X39 Cr Mo 17.1 o AISI 420

ASP= oltre il Ø 100
esecuzione senza orecchiette
INOX X12 Cr Ni 17.7

Esempio di designazione:
anello tipo **A 25 INOX**

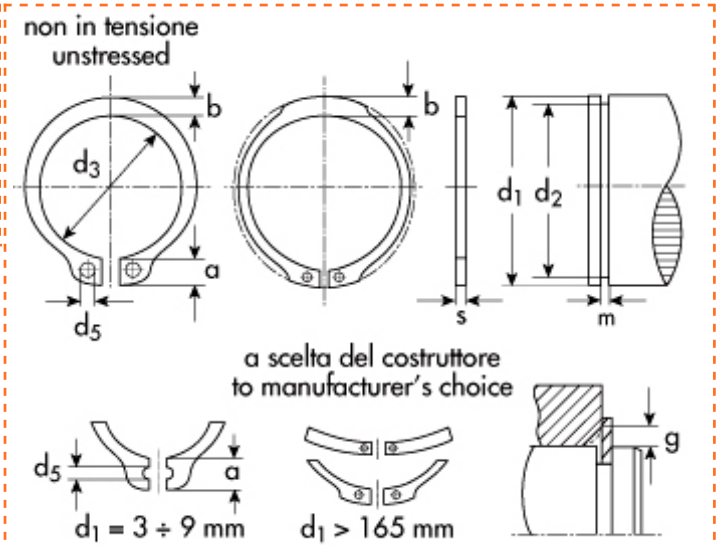

Esterni DIN 471
UNI 3653-7435
Tipo **A** - per alberi

d_1=diametro dell'albero
d_2=diametro gola
d_3=diametro anello a riposo
s=spessore

* **AA=** esecuzione a due fori

d1	Descrizione	Prezzo IVA escl. euro/100	Variazione Prezzo % 1	2	Confezione
24,00	**A 24 INOX**	**6,00**	NETTO	-	500

ANELLO D'ARRESTO	
d_1	24,00
s	1,20
toll s	-0,06
d_3	22,2
toll d_3	+0.21 -0.42
a max	4,4
b ~	3,0
d_5 min	2,0
peso kg/1000	1,770

GOLA	
d_2	22,9
toll d_2	-0,21
m	1,30
t	0,55

DATI COMPLEMENTARI	
n	1,7
FN (kN)	6,7
FR (kN)	16,10
g	1,5
FRg (kN)	3,65
AN (mm2)	40,5
K (kN.mm)	33,40
$n_{abl.}$x1000 (giri/min)	27,0
pinza	ZGA 1-2

I dati riportati sono indicativi e possono essere in qualsiasi momento variati dai produttori.

Copyright Gandini Fasteners S.r.l. Tutti i diritti sono riservati. Ogni riproduzione, anche parziale, è vietata senza espressa autorizzazione della Gandini Fasteners S.r.l.

GANDINI FASTENERS SRL viale Pier Paolo Pasolini, 83 - 20099 Sesto S.Giovanni Milano - Italy
Tel. +39 02 241 047 250 Fax +39 02 241 047 74 - 250@gandini.it