GANDINI

lunedì 20 maggio 2024

ANELLI D'ARRESTO

Materiale: Acciaio al carbonio per molle

Durezza:
d_1=16÷48mm: 470÷580 HV 47÷54 HRC
Durezza:
d_1=50÷100mm: 435÷530 HV 44÷51 HRC

TRATTAMENTO SUPERFICIALE
Fosfatati ed oliati
Bruniti ed oliati
Secondo disponibilità di magazzino

Esempio di designazione:
anello tipo **AL 30**

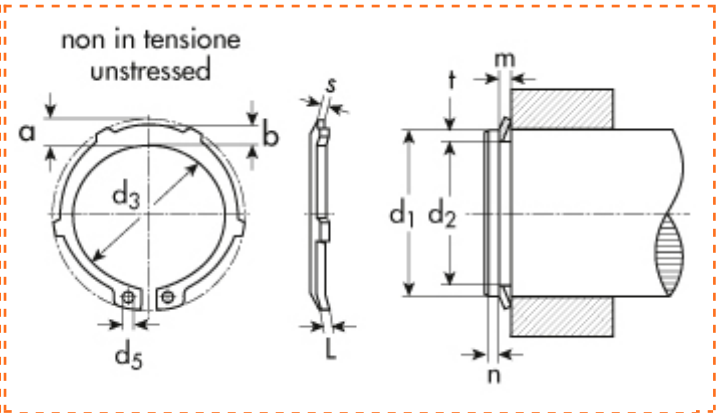

d_1=diametro dell'albero
d_2=diametro gola
d_3=diametro anello a riposo
s=spessore

tipo **AL** per alberi

d1	Descrizione	Prezzo IVA escl. euro/100	Variazione Prezzo % 1	2	Confezione
37,00	**AL 37**	**10,00**	NETTO	-	250

ANELLO D'ARRESTO	
d_1	37,00
s	1,50
d_3	34,2
toll d_3	+0.25 -0.50
a max	5,4
b ~	4,0
d_5 min	2,5
peso kg/1000	6,300

GOLA	
d_2	35,0
toll d_2	-0,25
m	1,60

DATI COMPLEMENTARI	
n	3,0
FN (kN)	18,80
FR (kN)	30,00
g	2,0
FRg (kN)	5,40
FL max (kN)	0,83
L min	0,50
u	0,10
C (kN/mm)	2,0800
pinza	ZGA 2

I dati riportati sono indicativi e possono essere in qualsiasi momento variati dai produttori.

Copyright Gandini Fasteners S.r.l. Tutti i diritti sono riservati. Ogni riproduzione, anche parziale, è vietata senza espressa autorizzazione della Gandini Fasteners S.r.l.

GANDINI FASTENERS SRL viale Pier Paolo Pasolini, 83 - 20099 Sesto S.Giovanni Milano - Italy
Tel. +39 02 241 047 250 Fax +39 02 241 047 74 - 250@gandini.it

Produzione e distribuzione fasteners, elementi di fissaggio e lavorazioni meccaniche

GANDINI FASTENERS SRL
viale Pier Paolo Pasolini, 83
Sesto San Giovanni Mi - Italy

Uffici Commerciali
250@gandini.it
tel +39 02 241 047 250

Amministrazione
350@gandini.it
tel +39 02 241 047 350