ANELLI D'ARRESTO

Materiale: Acciaio al carbonio per molle

Durezza:
48÷53 HRC485÷560 HV

TRATTAMENTO SUPERFICIALE
Fosfatati ed oliati
Bruniti ed oliati
Secondo disponibilità di magazzino

Esempio di designazione:
anello tipo **G 10**

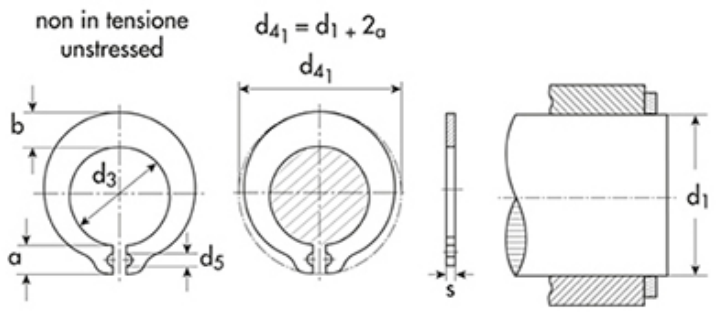

d_1=diametro dell'albero
d_3=diametro anello a riposo
s=spessore

autobloccanti
tipo **G** - per alberi

d1	Descrizione	Prezzo IVA escl. euro/100	Variazione Prezzo % 1	2	Confezione
30,00	**G 30**	**12,00** •	NETTO	-	200

ANELLO D'ARRESTO	
d_1	30,00
s	1,75
d_3	29,00
toll d_3	+0.130 -0.130
a max	9,0
b ~	9,0
d_4	48,2
d_5 min	2,5
peso kg/1000	10,000

DATI COMPLEMENTARI
$n_{abl.}$x1000 (giri/min)
H (N) forza di tenuta

I dati riportati sono indicativi e possono essere in qualsiasi momento variati dai produttori.

Copyright Gandini Fasteners S.r.l. Tutti i diritti sono riservati. Ogni riproduzione, anche parziale, è vietata senza espressa autorizzazione della Gandini Fasteners S.r.l.

GANDINI FASTENERS SRL viale Pier Paolo Pasolini, 83 - 20099 Sesto S.Giovanni Milano - Italy
Tel. +39 02 241 047 250 Fax +39 02 241 047 74 - 250@gandini.it