LOCK NUTS, WASHERS, ADAPTER SLEEVES, ADJUSTING RINGS, HOOK WRENCHES

Material: **INOX AISI 316**

Example of designation: AP 5 INOX AISI 316

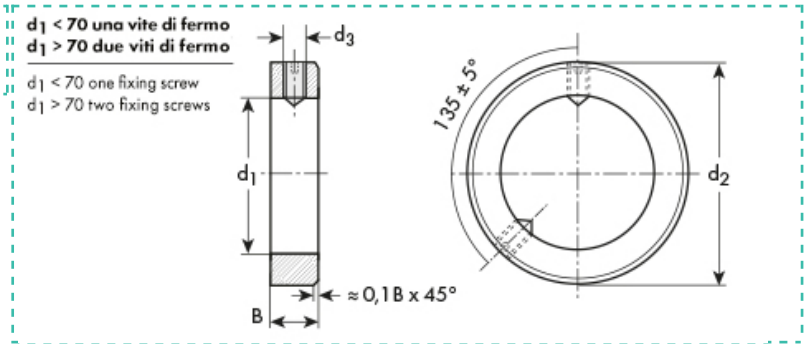

Inox AISI 316
AP - DIN 705

Type	d1	d2	B	d3	Price VAT excl. Euro cad	Variazione Prezzo % 1	2	Confezione
AP32 INOX AISI 316	32	50	16	M 8	**9,00**	-	-	25

I dati riportati sono indicativi e possono essere in qualsiasi momento variati dai produttori.

Copyright Gandini Fasteners S.r.l. Tutti i diritti sono riservati. Ogni riproduzione, anche parziale, è vietata senza espressa autorizzazione della Gandini Fasteners S.r.l.

GANDINI FASTENERS SRL viale Pier Paolo Pasolini, 83 - 20099 Sesto S.Giovanni Milano - Italy
Tel. +39 02 241 047 250 Fax +39 02 241 047 74 - 250@gandini.it

Production and distribution of fasteners, fixing elements and mechanical parts machining

GANDINI FASTENERS SRL
viale Pier Paolo Pasolini, 83
Sesto San Giovanni Mi - Italy

Sales department
250@gandini.it
tel +39 02 241 047 250

Administration
350@gandini.it
tel +39 02 241 047 350