Viti e dadi

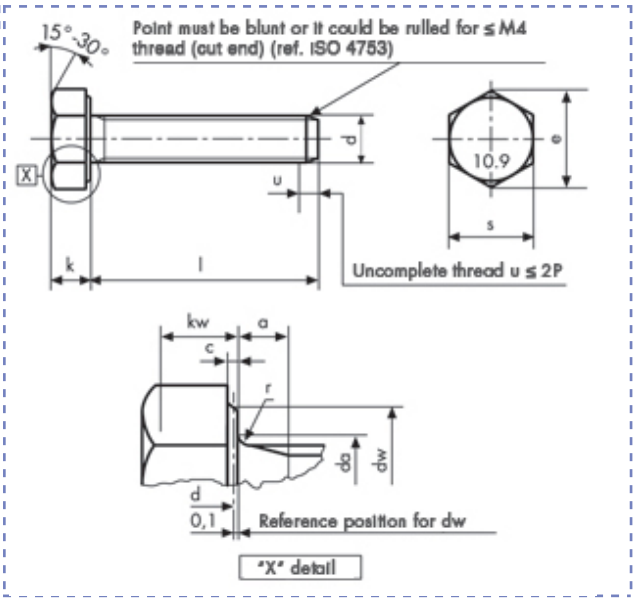

Viti a testa esagonale
ISO 4017 - UNI 5739
DIN 933
totally threaded
Class 10.9

Descrizione	Prezzo IVA escl. euro/100	Variazione Prezzo % 1	2	Confezione	d mm	L mm
M 12 X 50	**a richiesta**	-	-	1	M12	50

M 12 X 50			da	max	13.7	kw	min cat. A	5.12
p		1.75	dw	min cat. A	17.4	r	min	0.6
a	max	5.3	e	min cat. A	21.1	s	max	19
	min	1.75		nom	7.5		min cat. A	18.67
c	max	0.6	k	min cat. A	7.32			
	min	0.15		max cat. A	7.68			

I dati riportati sono indicativi e possono essere in qualsiasi momento variati dai produttori.

Copyright Gandini Fasteners S.r.l. Tutti i diritti sono riservati. Ogni riproduzione, anche parziale, è vietata senza espressa autorizzazione della Gandini Fasteners S.r.l.

GANDINI FASTENERS SRL viale Pier Paolo Pasolini, 83 - 20099 Sesto S.Giovanni Milano - Italy
Tel. +39 02 241 047 250 Fax +39 02 241 047 74 - 250@gandini.it