Viti e dadi

ISO 4017 foresees s, e, dw values different by UNI and DIN for M10, M12, M14, M22 diameters
Tolerance: A and B category according to stock availability
On request: diameters >M30

On request: AISI 304 - 316 - 410 - B7 - L7 materials

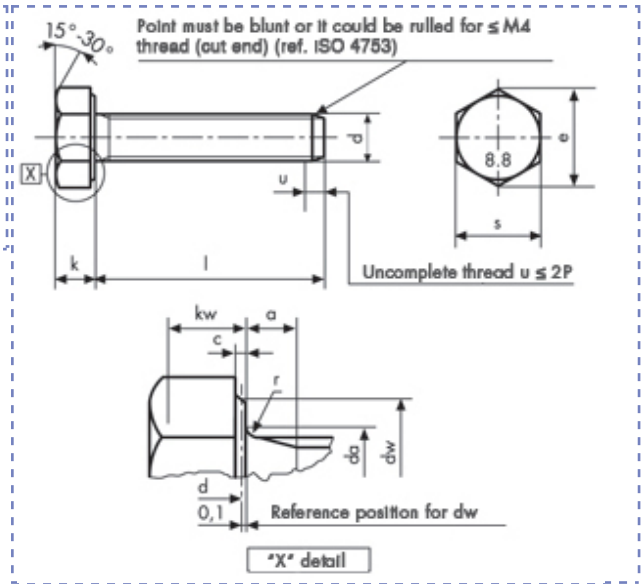

Viti a testa esagonale
ISO 4017 - UNI 5739
DIN 933
totally threaded
Class 8.8 Zinc plated

Descrizione	Prezzo IVA escl. euro/100	Variazione Prezzo % 1	2	Confezione	d mm	L mm
M 14 X 60 ZINCATE	**70,50**	+ 60%	-	1	M14	60

M 14 X 60 ZINCATE			da	max	15.7	kw	min cat. A	6.03
p		2	dw	min cat. A	20.5	r	min	0.6
a	max	6	e	min cat. A	24.49	s	max	22
	min	2		nom	8.8		min cat. A	21.67
c	max	0.6	k	min cat. A	8.62			
	min	0.15		max cat. A	8.98			

I dati riportati sono indicativi e possono essere in qualsiasi momento variati dai produttori.

Copyright Gandini Fasteners S.r.l. Tutti i diritti sono riservati. Ogni riproduzione, anche parziale, è vietata senza espressa autorizzazione della Gandini Fasteners S.r.l.

GANDINI FASTENERS SRL viale Pier Paolo Pasolini, 83 - 20099 Sesto S.Giovanni Milano - Italy
Tel. +39 02 241 047 250 Fax +39 02 241 047 74 - 250@gandini.it