Viti e dadi

1) A light rounding-off or a countersink between the head and the hexagon socket is allowed.

2)The superior side of the head can be rounded or blunt as per manufacturer directives.

lg max = l - b
ls min = lg max - 5p

On request: AISI 304 - 316 - 410 materials

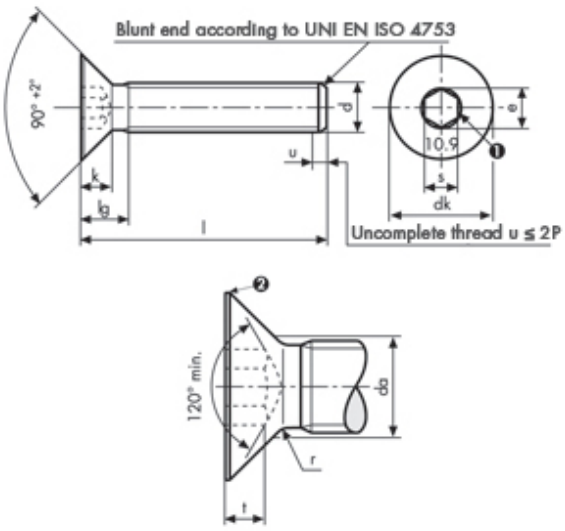

Viti a testa svasata piana con cava esagonale
UNI 5933 DIN 7991-A
Class 10.9 Zinc plated

Descrizione	Prezzo IVA escl. euro/100	Variazione Prezzo % 1	2	Confezione	d mm	L mm
M 3 X 30 ZINCATE	**a richiesta**	-	-	1	M3	30

M 3 X 30 ZINCATE								
p		0,5	**da**	**max**	3,6		**nom**	2
lg	**max**	3,2	**e**	**min**	2,3	**s**	**max**	2,1
dk	**max**	6	**k**	**max**	1,7		**min**	2,02
	min	5,7	**r**	**min**	0,1	**t**	**max**	1,2
							min	0,95

I dati riportati sono indicativi e possono essere in qualsiasi momento variati dai produttori.

Copyright Gandini Fasteners S.r.l. Tutti i diritti sono riservati. Ogni riproduzione, anche parziale, è vietata senza espressa autorizzazione della Gandini Fasteners S.r.l.

GANDINI FASTENERS SRL viale Pier Paolo Pasolini, 83 - 20099 Sesto S.Giovanni Milano - Italy
Tel. +39 02 241 047 250 Fax +39 02 241 047 74 - 250@gandini.it