Viti e dadi

ISO 4014 foresees s, e, dw values different by UNI and DIN for M10, M12, M14, M22 diameters
Tolerance: A and B category according to stock availability
On request: diameters >M30 - length >300

lg max = l - b
ls min = lg max - 5p

On request: AISI 304 - 316 - 410 - B7 - L7 materials

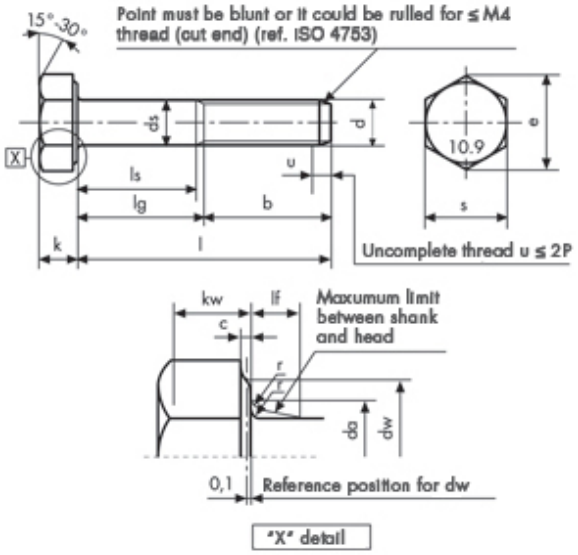

Viti a testa esagonale
ISO 4014 - UNI 5737
DIN 931
partially threaded
Class 10.9 Zinc plated

Descrizione	Prezzo IVA escl. euro/100	Variazione Prezzo % 1	2	Confezione	d mm	L mm
M 8 X 110 ZINCATE	**a richiesta**	-	-	1	M8	110

M 8 X 110 ZINCATE		
p		1.25
b	**l ≤ 125**	22
	125 < l ≤ 200	28
	l > 200	41
c	**max**	0.6
	min	0.15

da	**max**	9.2
ds	**max**	8
	min cat. A	7.78
dw	**min**	11.63
e	**min cat. A**	14.38
lf	**max**	2

	nom	5.3
k	**min cat. A**	5.15
	max cat. A	5.45
kw	**min cat. A**	3.61
r	**min**	0.4
s	**max**	13
	min cat. A	12.73

I dati riportati sono indicativi e possono essere in qualsiasi momento variati dai produttori.

Copyright Gandini Fasteners S.r.l. Tutti i diritti sono riservati. Ogni riproduzione, anche parziale, è vietata senza espressa autorizzazione della Gandini Fasteners S.r.l.

GANDINI FASTENERS SRL viale Pier Paolo Pasolini, 83 - 20099 Sesto S.Giovanni Milano - Italy
Tel. +39 02 241 047 250 Fax +39 02 241 047 74 - 250@gandini.it

Produzione e distribuzione fasteners, elementi di fissaggio e lavorazioni meccaniche

GANDINI FASTENERS SRL
viale Pier Paolo Pasolini, 83
Sesto San Giovanni Mi - Italy

Uffici Commerciali
250@gandini.it
tel +39 02 241 047 250

Amministrazione
350@gandini.it
tel +39 02 241 047 350