Viti e dadi

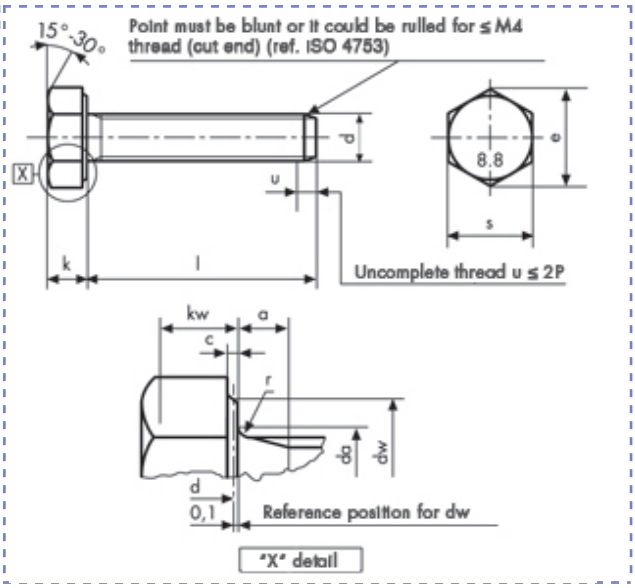

Viti a testa esagonale
ISO 4017 - UNI 5739
DIN 933
totally threaded
Class 8.8

Descrizione	Prezzo IVA escl. euro/100	Variazione Prezzo % 1	2	Confezione	d mm	L mm
M 7 X 45	**14,00**	+ 60%	-	1	M7	45

M 7 X 45			da	max	7.8	kw	min cat. A	3.25
p		1	dw	min cat. A	9.63	r	min	0.25
a	max	3	e	min cat. A	12.12	s	max	11
	min	1		nom	4.8		min cat. A	10.73
c	max	0.5	k	min cat. A	4.65			
	min	0.15		max cat. A	4.95			

I dati riportati sono indicativi e possono essere in qualsiasi momento variati dai produttori.

Copyright Gandini Fasteners S.r.l. Tutti i diritti sono riservati. Ogni riproduzione, anche parziale, è vietata senza espressa autorizzazione della Gandini Fasteners S.r.l.

GANDINI FASTENERS SRL viale Pier Paolo Pasolini, 83 - 20099 Sesto S.Giovanni Milano - Italy
Tel. +39 02 241 047 250 Fax +39 02 241 047 74 - 250@gandini.it

Produzione e distribuzione fasteners, elementi di fissaggio e lavorazioni meccaniche

GANDINI FASTENERS SRL
viale Pier Paolo Pasolini, 83
Sesto San Giovanni Mi - Italy

Uffici Commerciali
250@gandini.it
tel +39 02 241 047 250

Amministrazione
350@gandini.it
tel +39 02 241 047 350