Viti e dadi

MATERIALE: GRADO 8
Grado 8, C 45 + C o equivalente
Esempio di designazione:
DTL 5 x M4 G8

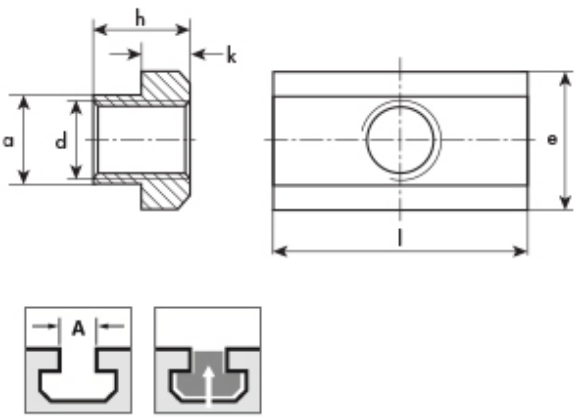

Dadi e barre per dadi per cave a T
DTL - T-slot nuts long

Descrizione	Prezzo IVA escl. euro/100	Variazione Prezzo % 1	2	Confezione	d	A	a	e	l	h	k
22 X M 20	**a richiesta**	-	-	-	M 20	22	21,6	35	70	28	14

I dati riportati sono indicativi e possono essere in qualsiasi momento variati dai produttori.

Copyright Gandini Fasteners S.r.l. Tutti i diritti sono riservati. Ogni riproduzione, anche parziale, è vietata senza espressa autorizzazione della Gandini Fasteners S.r.l.

GANDINI FASTENERS SRL viale Pier Paolo Pasolini, 83 - 20099 Sesto S.Giovanni Milano - Italy
Tel. +39 02 241 047 250 Fax +39 02 241 047 74 - 250@gandini.it