martedì 21 maggio 2024

Viti e dadi

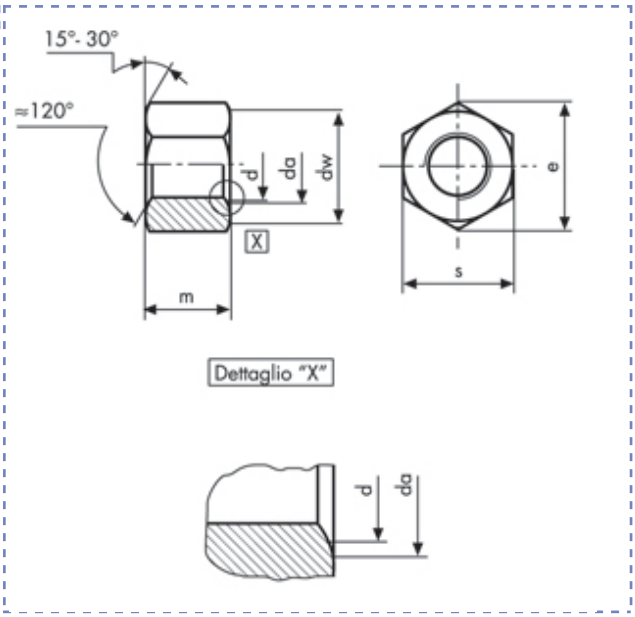

Dadi esagonali alti - Filettatura metrica
UNI 5587 (PF)
Classe 8 (6S)

Descrizione	Prezzo IVA escl. euro/100	Variazione Prezzo % 1	2	Confezione	d mm	m mm
M 18 x 1,5	**a richiesta**	-	-	1	M18	18

M 18 x 1,5			dw	min	25,3	s	nom = max	27
p		1,5	e	min	29,56		min	26,16
da	min	19,5	m	nom = max	18			
	min	18		min	17,57			

I dati riportati sono indicativi e possono essere in qualsiasi momento variati dai produttori.

Copyright Gandini Fasteners S.r.l. Tutti i diritti sono riservati. Ogni riproduzione, anche parziale, è vietata senza espressa autorizzazione della Gandini Fasteners S.r.l.

GANDINI FASTENERS SRL viale Pier Paolo Pasolini, 83 - 20099 Sesto S.Giovanni Milano - Italy
Tel. +39 02 241 047 250 Fax +39 02 241 047 74 - 250@gandini.it