Viti e dadi

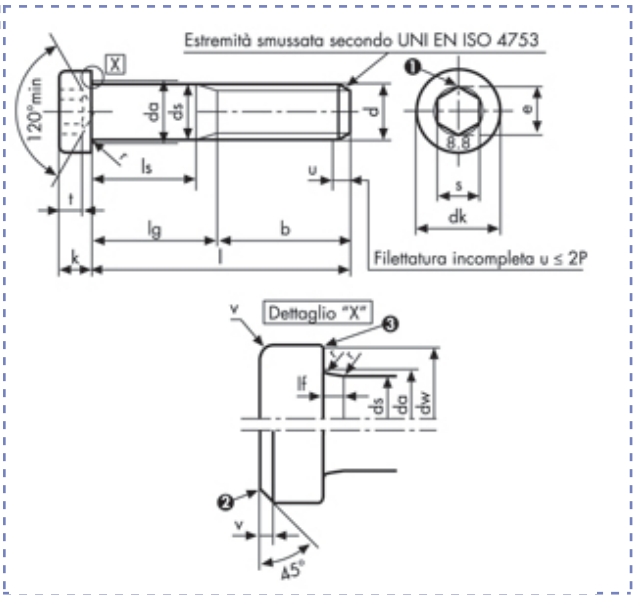

Viti a testa cilindrica bassa
con cava esagonale
DIN 7984 Classe 8.8
Zincate

Descrizione	Prezzo IVA escl. euro/100	Variazione Prezzo % 1	2	Confezione	d mm	L mm
M 12 X 35 ZINCATE	**48,90**	+ 60%	-	1	M12	35

M 12 X 35 ZINCATE		
p		1,75
b	**l ≤ 125**	30
	125 < l ≤ 200	36
	l > 200	-
dk	**max**	18
	min	17,73

da	**max**	13,7
ds	**max**	12
	min	11,73
dw	**min**	17,03
e	**min**	9,15
lf	**max**	1,87

k	**max**	7
	min	6,78
r	**min**	0,6
s	**nom**	8
	max	8,175
	min	8,025
t	**nom**	5
	max	5,15
	min	4,85

I dati riportati sono indicativi e possono essere in qualsiasi momento variati dai produttori.

Copyright Gandini Fasteners S.r.l. Tutti i diritti sono riservati. Ogni riproduzione, anche parziale, è vietata senza espressa autorizzazione della Gandini Fasteners S.r.l.

GANDINI FASTENERS SRL viale Pier Paolo Pasolini, 83 - 20099 Sesto S.Giovanni Milano - Italy
Tel. +39 02 241 047 250 Fax +39 02 241 047 74 - 250@gandini.it