Viti e dadi

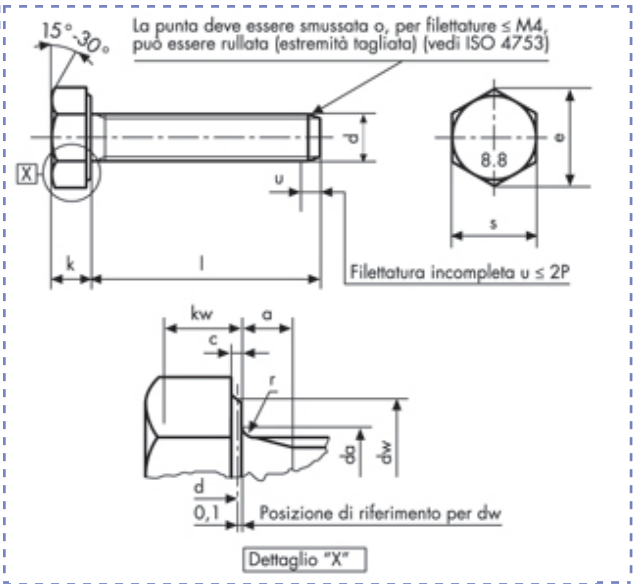

Viti a testa esagonale
ISO 8676- UNI 5740
DIN 961
gambo interam. filettato
Classe 8.8

Descrizione	Prezzo IVA escl. euro/100	Variazione Prezzo % 1	2	Confezione	d mm	L mm
M 10 X 16	**a richiesta**	-	-	1	M10	16

M 10 X 16			da	max	11,2	kw	min cat. A	4,35
p		1,25	**dw**	**min cat. A**	15,6	**r**	**min**	0,4
a	**max**	4	**e**	**min cat. A**	18,9	**s**	**max**	17
	min	1,25		**nom**	6,4		**min cat. A**	16,73
c	**max**	0,6	**k**	**min cat. A**	6,22			
	min	0,15		**max cat. A**	6,58			

I dati riportati sono indicativi e possono essere in qualsiasi momento variati dai produttori.

Copyright Gandini Fasteners S.r.l. Tutti i diritti sono riservati. Ogni riproduzione, anche parziale, è vietata senza espressa autorizzazione della Gandini Fasteners S.r.l.

GANDINI FASTENERS SRL viale Pier Paolo Pasolini, 83 - 20099 Sesto S.Giovanni Milano - Italy
Tel. +39 02 241 047 250 Fax +39 02 241 047 74 - 250@gandini.it