Viti e dadi

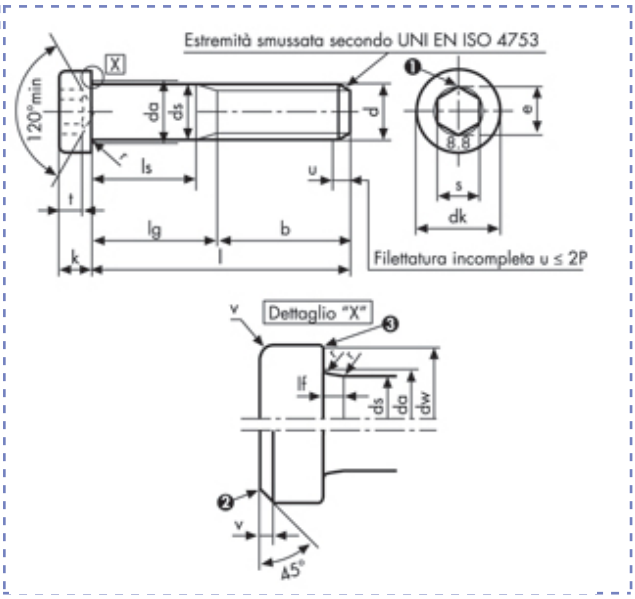

Viti a testa cilindrica bassa
con cava esagonale
DIN 7984 Classe 8.8

Descrizione	Prezzo IVA escl. euro/100	Variazione Prezzo % 1	2	Confezione	d mm	L mm
M 10 X 35	**32,10**	+ 60%	-	1	M10	35

M 10 X 35		
p		1,5
b	**l ≤ 125**	26
	125 < l ≤ 200	32
	l > 200	-
dk	**max**	16
	min	15,73

da	**max**	11,2
ds	**max**	10
	min	9,78
dw	**min**	15,03
e	**min**	8,01
lf	**max**	1,02

k	**max**	6
	min	5,82
r	**min**	0,4
s	**nom**	7
	max	7,175
	min	7,025
t	**nom**	4,5
	max	4,65
	min	4,35

I dati riportati sono indicativi e possono essere in qualsiasi momento variati dai produttori.

Copyright Gandini Fasteners S.r.l. Tutti i diritti sono riservati. Ogni riproduzione, anche parziale, è vietata senza espressa autorizzazione della Gandini Fasteners S.r.l.

GANDINI FASTENERS SRL viale Pier Paolo Pasolini, 83 - 20099 Sesto S.Giovanni Milano - Italy
Tel. +39 02 241 047 250 Fax +39 02 241 047 74 - 250@gandini.it