martedì 21 maggio 2024

Viti e dadi

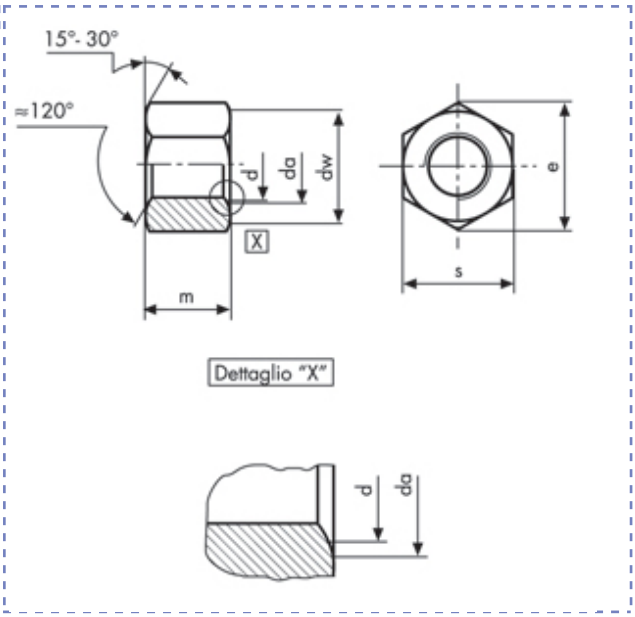

Dadi esagonali alti - Filettatura metrica
UNI 5587 (PF)
Classe 8 (6S)

Descrizione	Prezzo IVA escl. euro/100	Variazione Prezzo % 1	2	Confezione	d mm	m mm
M 10 x 1,25	**a richiesta**	-	-	1	M10	10

M 10 x 1,25								
p		1	**dw**	**min**	15,3	**s**	**nom = max**	17
da	**min**	10,8	**e**	**min**	18,9		**min**	16,73
	min	10	**m**	**nom = max**	10			
				min	9,64			

I dati riportati sono indicativi e possono essere in qualsiasi momento variati dai produttori.

Copyright Gandini Fasteners S.r.l. Tutti i diritti sono riservati. Ogni riproduzione, anche parziale, è vietata senza espressa autorizzazione della Gandini Fasteners S.r.l.

GANDINI FASTENERS SRL viale Pier Paolo Pasolini, 83 - 20099 Sesto S.Giovanni Milano - Italy
Tel. +39 02 241 047 250 Fax +39 02 241 047 74 - 250@gandini.it