Viti e dadi

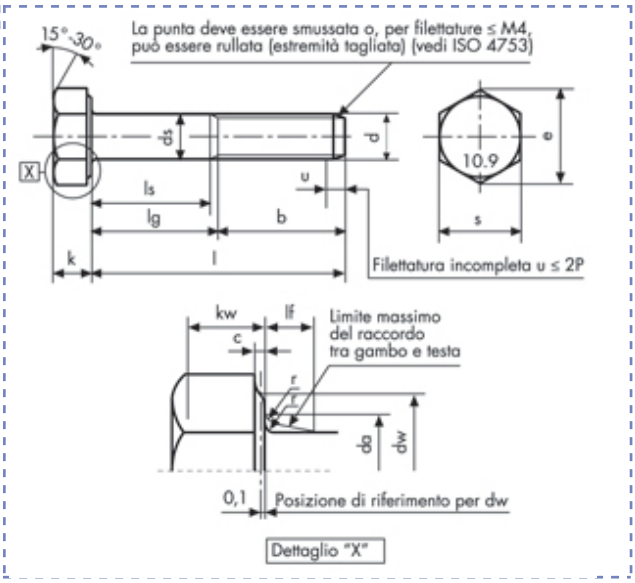

Viti a testa esagonale
ISO 4014 - UNI 5737
DIN 931
gambo parzialm. filettato
Classe 10.9

Descrizione	Prezzo IVA escl. euro/100	Variazione Prezzo % 1	2	Confezione	d mm	L mm
M 14 X 130	**a richiesta**	-	-	1	M14	130

M 14 X 130		
p		2
b	**l ≤ 125**	34
	125 < l ≤ 200	40
	l > 200	53
c	**max**	0,15
	min	0,6

da	**max**	15,7
ds	**max**	14
	min cat. A	13,73
dw	**min**	20,5
e	**min cat. A**	24,49
lf	**max**	3

	nom	8,8
k	**min cat. A**	8,62
	max cat. A	8,98
kw	**min cat. A**	6,03
r	**min**	0,6
s	**max**	22
	min cat. A	21,67

I dati riportati sono indicativi e possono essere in qualsiasi momento variati dai produttori.

Copyright Gandini Fasteners S.r.l. Tutti i diritti sono riservati. Ogni riproduzione, anche parziale, è vietata senza espressa autorizzazione della Gandini Fasteners S.r.l.

GANDINI FASTENERS SRL viale Pier Paolo Pasolini, 83 - 20099 Sesto S.Giovanni Milano - Italy
Tel. +39 02 241 047 250 Fax +39 02 241 047 74 - 250@gandini.it