martedì 21 maggio 2024

Viti e dadi

Per diametri M10, M12, M14, M22 la ISO 8676 prevede valori s, e, dw differenziati da UNI e DIN
Tolleranze: categoria A e B secondo disponibilità di magazzino

A richiesta: in materiale AISI 304 - 316 - 410 - B7 - L7

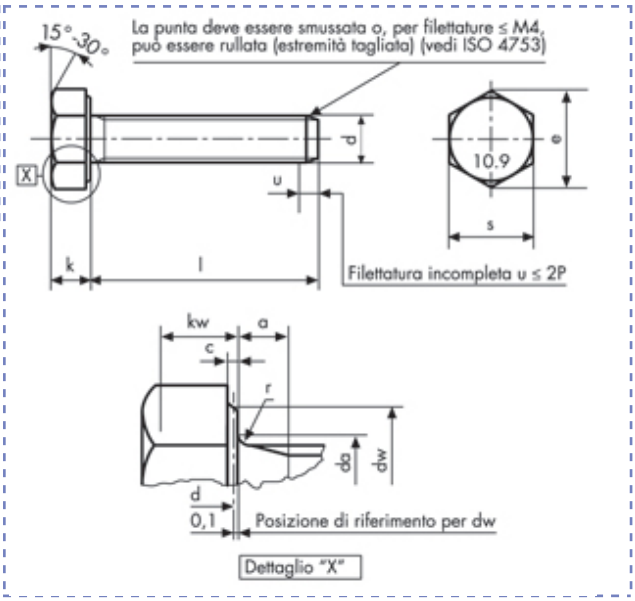

Viti a testa esagonale
ISO 8676- UNI 5740
DIN 961
gambo interam. filettato
Classe 10.9 Zincate

Descrizione	Prezzo IVA escl. euro/100	Variazione Prezzo % 1	2	Confezione	d mm	L mm
M 8 X 25 ZINCATE	**a richiesta**	-	-	1	M8	25

M 8 X 25 ZINCATE								
p		1	**da**	**max**	9,2	**kw**	**min cat. A**	3,61
a	**max**	3	**dw**	**min cat. A**	11,63	**r**	**min**	0,4
	min	1	**e**	**min cat. A**	14,38	**s**	**max**	13
c	**max**	0,6		**nom**	5,3		**min cat. A**	12,73
	min	0,15	**k**	**min cat. A**	5,15			
				max cat. A	5,45			

I dati riportati sono indicativi e possono essere in qualsiasi momento variati dai produttori.

Copyright Gandini Fasteners S.r.l. Tutti i diritti sono riservati. Ogni riproduzione, anche parziale, è vietata senza espressa autorizzazione della Gandini Fasteners S.r.l.

GANDINI FASTENERS SRL viale Pier Paolo Pasolini, 83 - 20099 Sesto S.Giovanni Milano - Italy
Tel. +39 02 241 047 250 Fax +39 02 241 047 74 - 250@gandini.it