Viti e dadi

A richiesta: in materiale AISI 304 - 316

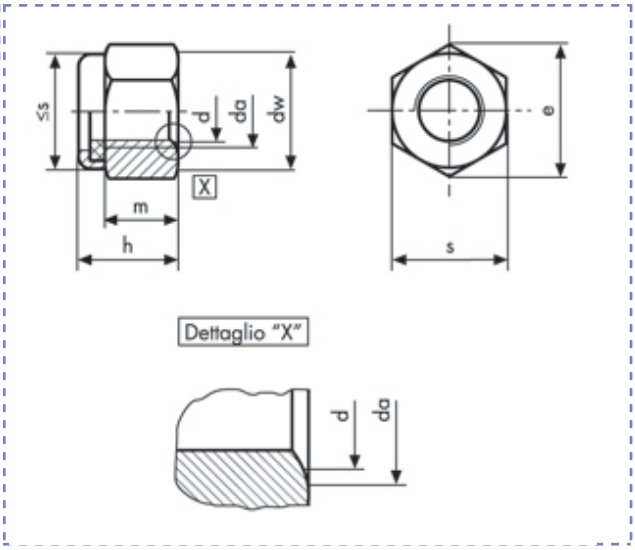

Dadi autobloccanti
DIN 982
esagonali alti con inserto non metallico PF
Classe 8 (6S)

Descrizione	Prezzo IVA escl. euro/100	Variazione Prezzo % 1	2	Confezione	d mm	h mm
M 8 x 1	**a richiesta**	-	-	-	M8	9,5

M8-982PF6S			**dw**	**min**	11,6	**h**	**nom = max**	9,5
p		1	**e**	**min**	14,38		**min**	9,14
da	**min**	8,75	**s**	**nom = max**	13	**m**	**min**	6,44
	min	8		**min**	12,73			

I dati riportati sono indicativi e possono essere in qualsiasi momento variati dai produttori.

Copyright Gandini Fasteners S.r.l. Tutti i diritti sono riservati. Ogni riproduzione, anche parziale, è vietata senza espressa autorizzazione della Gandini Fasteners S.r.l.

GANDINI FASTENERS SRL viale Pier Paolo Pasolini, 83 - 20099 Sesto S.Giovanni Milano - Italy
Tel. +39 02 241 047 250 Fax +39 02 241 047 74 - 250@gandini.it