Viti e dadi

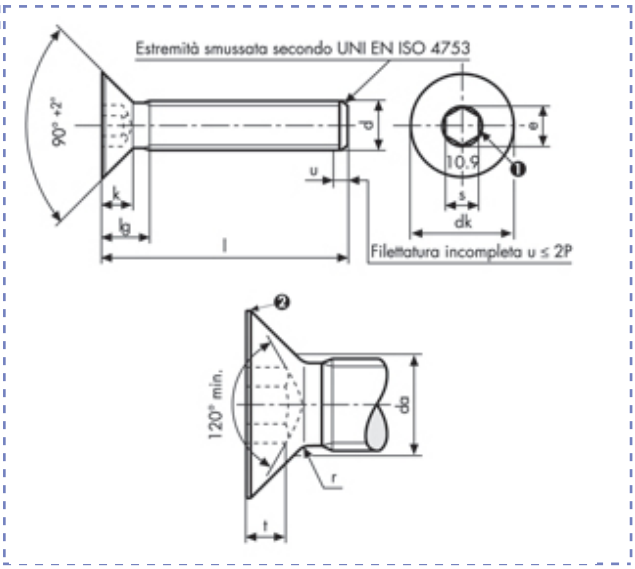

Viti a testa svasata piana con cava esagonale
UNI 5933 DIN 7991-A
Classe 10.9

Descrizione	Prezzo IVA escl. euro/100	Variazione Prezzo % 1	2	Confezione	d mm	L mm
M 6 X 16	**6,00**	+ 60%	-	1	M6	16

M 6 X 16			da	max	6,8		nom	4
p		1	**e**	**min**	4,58	**s**	**max**	4,12
lg	**max**	6,3	**k**	**max**	3,3		**min**	4,02
dk	**max**	12	**r**	**min**	0,3	**t**	**max**	2,5
	min	11,57					**min**	2,25

I dati riportati sono indicativi e possono essere in qualsiasi momento variati dai produttori.

Copyright Gandini Fasteners S.r.l. Tutti i diritti sono riservati. Ogni riproduzione, anche parziale, è vietata senza espressa autorizzazione della Gandini Fasteners S.r.l.

GANDINI FASTENERS SRL viale Pier Paolo Pasolini, 83 - 20099 Sesto S.Giovanni Milano - Italy
Tel. +39 02 241 047 250 Fax +39 02 241 047 74 - 250@gandini.it