Viti e dadi

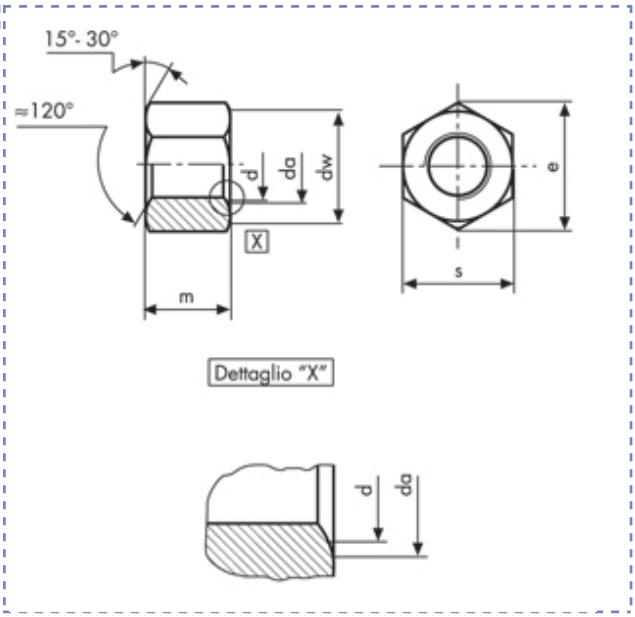

Dadi esagonali alti - Filettatura metrica
UNI 5587 (PG)
Classe 8 (6S)

Descrizione	Prezzo IVA escl. euro/100	Variazione Prezzo % 1	2	Confezione	d mm	m mm
M 7 x 1	**4,10**	+ 60%	-	1	M7	7

M 7 x 1			dw	min	9,5	s	nom = max	11
p		1	e	min	12,12		min	10,73
da	min	7,75	m	nom = max	7			
	min	7		min	6,64			

I dati riportati sono indicativi e possono essere in qualsiasi momento variati dai produttori.

Copyright Gandini Fasteners S.r.l. Tutti i diritti sono riservati. Ogni riproduzione, anche parziale, è vietata senza espressa autorizzazione della Gandini Fasteners S.r.l.

GANDINI FASTENERS SRL viale Pier Paolo Pasolini, 83 - 20099 Sesto S.Giovanni Milano - Italy
Tel. +39 02 241 047 250 Fax +39 02 241 047 74 - 250@gandini.it