Viti e dadi

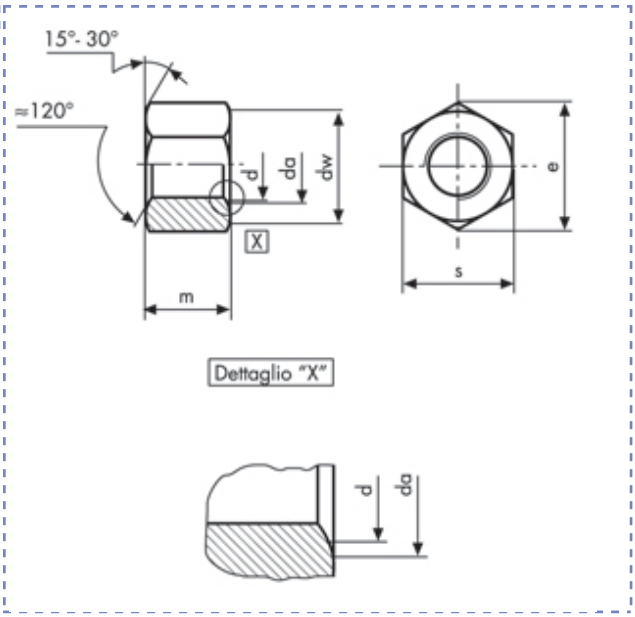

Dadi esagonali alti - Filettatura metrica
UNI 5587 (PG)
Classe 8 (6S)

Descrizione	Prezzo IVA escl. euro/100	Variazione Prezzo % 1	2	Confezione	d mm	m mm
M 5 x 0,8	**1,10**	+ 60%	-	1	M5	5

M 5 x 0,8			dw	min	6,8	s	nom = max	8
p		0,8	e	min	8,79		min	7,68
da	min	5,75	m	nom = max	5			
	min	5		min	4,7			

I dati riportati sono indicativi e possono essere in qualsiasi momento variati dai produttori.

Copyright Gandini Fasteners S.r.l. Tutti i diritti sono riservati. Ogni riproduzione, anche parziale, è vietata senza espressa autorizzazione della Gandini Fasteners S.r.l.

GANDINI FASTENERS SRL viale Pier Paolo Pasolini, 83 - 20099 Sesto S.Giovanni Milano - Italy
Tel. +39 02 241 047 250 Fax +39 02 241 047 74 - 250@gandini.it