Viti e dadi

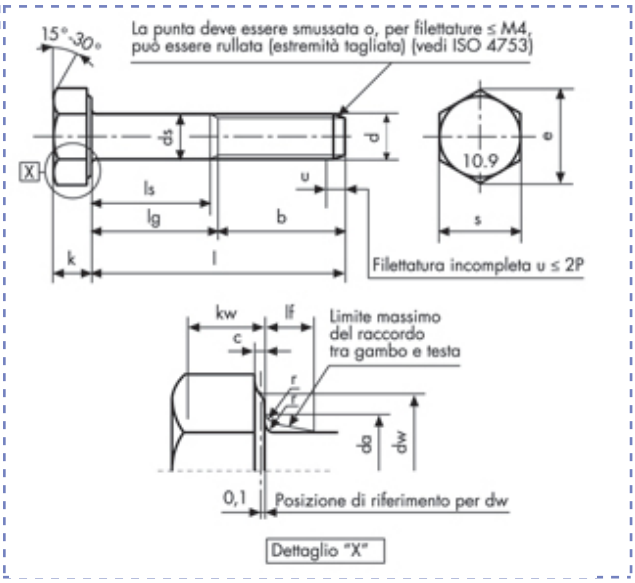

Viti a testa esagonale
ISO 4014 - UNI 5737
DIN 931
gambo parzialm. filettato
Classe 10.9

Descrizione	Prezzo IVA escl. euro/100	Variazione Prezzo % 1	2	Confezione	d mm	L mm
M 20 X 55	**a richiesta**	-	-	1	M20	55

M 20 X 55		
p		2,5
b	**l ≤ 125**	46
	125 < l ≤ 200	52
	l > 200	65
c	**max**	0,2
	min	0,8

da	**max**	22,4
ds	**max**	20
	min cat. A	19,67
dw	**min**	28,19
e	**min cat. A**	33,53
lf	**max**	4

	nom	12,5
k	**min cat. A**	12,285
	max cat. A	12,715
kw	**min cat. A**	8,6
r	**min**	0,8
s	**max**	30
	min cat. A	29,67

I dati riportati sono indicativi e possono essere in qualsiasi momento variati dai produttori.

Copyright Gandini Fasteners S.r.l. Tutti i diritti sono riservati. Ogni riproduzione, anche parziale, è vietata senza espressa autorizzazione della Gandini Fasteners S.r.l.

GANDINI FASTENERS SRL viale Pier Paolo Pasolini, 83 - 20099 Sesto S.Giovanni Milano - Italy
Tel. +39 02 241 047 250 Fax +39 02 241 047 74 - 250@gandini.it