martedì 21 maggio 2024

Viti e dadi

s è differente per M10, M12, M14 e M22
A richiesta: diametri >M30

A richiesta: in materiale AISI 304 - 316 - 410

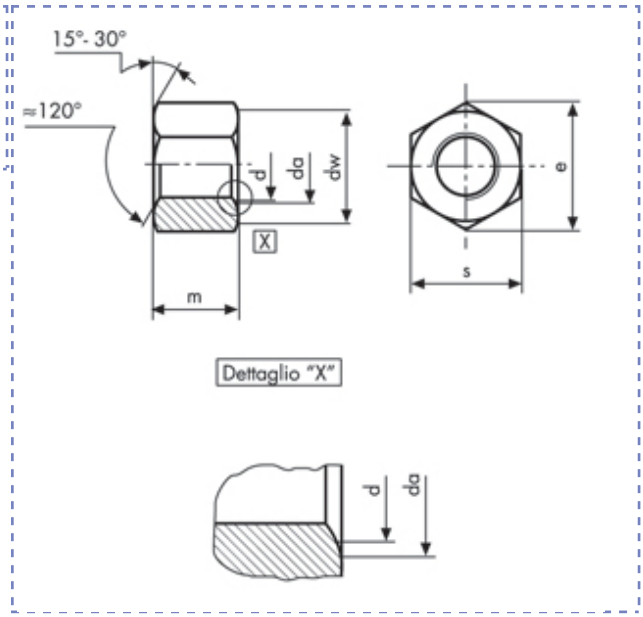

Dadi esagonali alti - Filettatura metrica
UNI 5587 (PF)
Classe 10 (8G) Zincate

Descrizione	Prezzo IVA escl. euro/100	Variazione Prezzo % 1	2	Confezione	d mm	m mm
M 24 x 2 ZINCATI	**a richiesta**	-	-	1	M24	24

M 24 x 2 ZINCATI		
p		2
da	**min**	25,9
	min	24

dw	**min**	33,2
e	**min**	39,55
m	**nom = max**	24
	min	23,48

s	**nom = max**	36
	min	35

I dati riportati sono indicativi e possono essere in qualsiasi momento variati dai produttori.

Copyright Gandini Fasteners S.r.l. Tutti i diritti sono riservati. Ogni riproduzione, anche parziale, è vietata senza espressa autorizzazione della Gandini Fasteners S.r.l.

GANDINI FASTENERS SRL viale Pier Paolo Pasolini, 83 - 20099 Sesto S.Giovanni Milano - Italy
Tel. +39 02 241 047 250 Fax +39 02 241 047 74 - 250@gandini.it