martedì 21 maggio 2024

ANELLI D'ARRESTO

Materiale: INOX X35 Cr Mo 17
INOX X39 Cr Mo 17.1 o AISI 420

JSP= oltre il Ø 100
esecuzione senza orecchiette
INOX X12 Cr Ni 17.7

Esempio di designazione:
anello tipo **J 30 INOX**

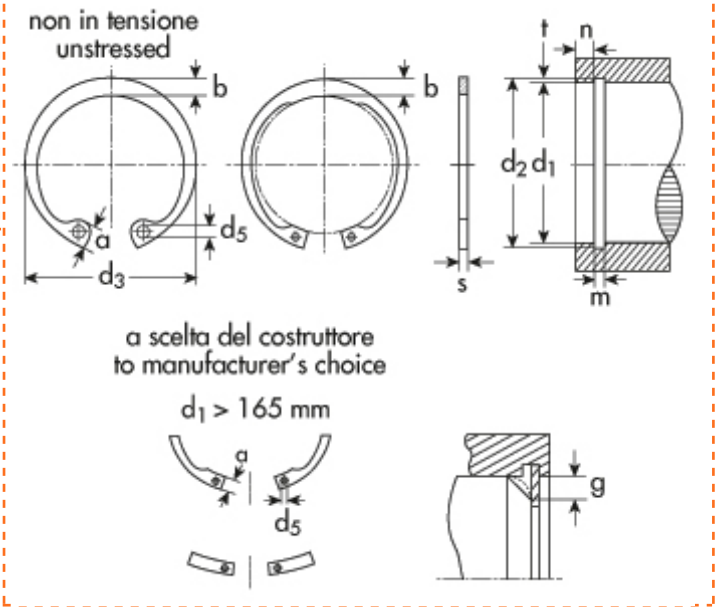

Interni DIN 472
UNI 3654-7437
Tipo **J** - per fori

d_1=diametro del foro
d_2=diametro gola
d_3=diametro anello a riposo
s=spessore

d1	Descrizione	Prezzo IVA escl. euro/100	Variazione Prezzo % 1	2	Confezione
29,00	**J 29 INOX**	**9,00**	NETTO	-	500

ANELLO D'ARRESTO	
d_1	29,00
s	1,20
toll s	-0,06
d_3	31,1
toll d_3	+0.50 -0.25
a max	4,8
b ~	3,0
d_5 min	2,0
peso kg/1000	1,880

GOLA	
d_2	30,4
toll d_2	0,25
m	1,30
t	0,70

DATI COMPLEMENTARI	
n	2,1
FN (kN)	10,90
FR (kN)	13,6
g	1,0
FRg (kN)	4,6
AN (mm2)	65,3
K (kN.mm)	26,8
pinza	ZGJ 2

I dati riportati sono indicativi e possono essere in qualsiasi momento variati dai produttori.

Copyright Gandini Fasteners S.r.l. Tutti i diritti sono riservati. Ogni riproduzione, anche parziale, è vietata senza espressa autorizzazione della Gandini Fasteners S.r.l.

GANDINI FASTENERS SRL viale Pier Paolo Pasolini, 83 - 20099 Sesto S.Giovanni Milano - Italy
Tel. +39 02 241 047 250 Fax +39 02 241 047 74 - 250@gandini.it