ANELLI D'ARRESTO

Materiale:
Acciaio per molle

Durezza:
48÷52 HRC 485÷545 HV

TRATTAMENTO SUPERFICIALE
Fosfatati ed oliati
Bruniti ed oliati
Secondo disponibilità di magazzino

Esempio di designazione:
anello tipo **H 15**

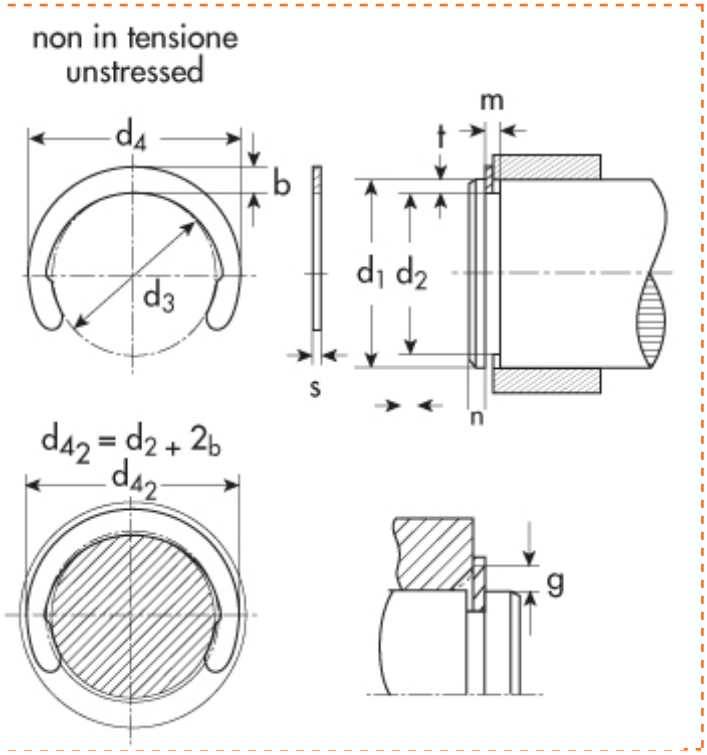

a mezzaluna tipo **H** - per alberi

d_1=diametro dell'albero
d_2=diametro gola
d_3=diametro interno a riposo
d_4=diametro esterno a riposo
s=spessore

d1	Descrizione	Prezzo IVA escl. euro/100	Variazione Prezzo % 1	2	Confezione
19,00	**H 19**	**2,60**	NETTO	-	1000

ANELLO D'ARRESTO	
d_1	19,00
s	1,20
toll s	-0,06
d_3	16,70
toll d_3	+0.18 -0.18
b ~	2,40
d_4	21,50
peso kg/1000	0,800

GOLA	
d_2	17,2
toll d_2	-0,11
m	1,30
t	0,90

DATI COMPLEMENTARI	
n	2,7
FN (kN)	4,30
FR (kN)	9,00
g	1,20
FRg (kN)	2,80
d_{42}	22
$n_{abl.}$x1000 (giri/min)	21
pinza	GRH 19

I dati riportati sono indicativi e possono essere in qualsiasi momento variati dai produttori.

Copyright Gandini Fasteners S.r.l. Tutti i diritti sono riservati. Ogni riproduzione, anche parziale, è vietata senza espressa autorizzazione della Gandini Fasteners S.r.l.

GANDINI FASTENERS SRL viale Pier Paolo Pasolini, 83 - 20099 Sesto S.Giovanni Milano - Italy
Tel. +39 02 241 047 250 Fax +39 02 241 047 74 - 250@gandini.it

Produzione e distribuzione fasteners, elementi di fissaggio e lavorazioni meccaniche

GANDINI FASTENERS SRL
viale Pier Paolo Pasolini, 83
Sesto San Giovanni Mi - Italy

Uffici Commerciali
250@gandini.it
tel +39 02 241 047 250

Amministrazione
350@gandini.it
tel +39 02 241 047 350