ANELLI D'ARRESTO

Materiale: INOX X35 Cr Mo 17
INOX X39 Cr Mo 17.1 o AISI 420

ASP= oltre il Ø 100
esecuzione senza orecchiette
INOX X12 Cr Ni 17.7

Esempio di designazione:
anello tipo **A 25 INOX**

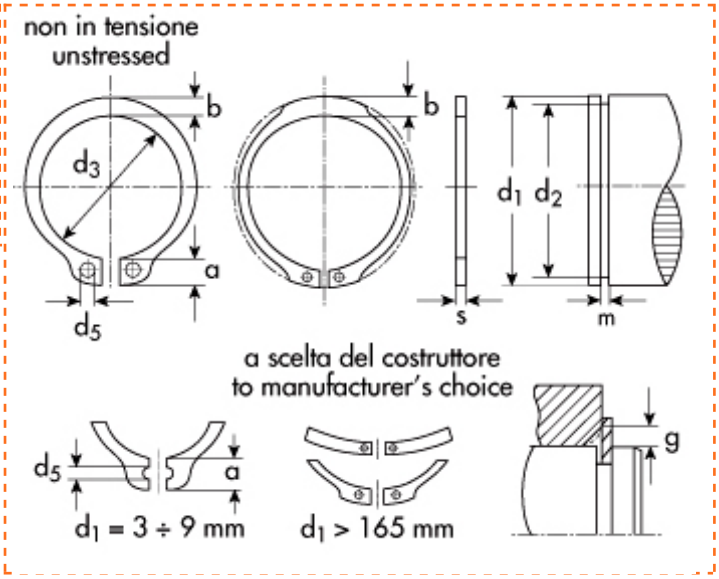

Esterni DIN 471
UNI 3653-7435
Tipo **A** - per alberi

d_1=diametro dell'albero
d_2=diametro gola
d_3=diametro anello a riposo
s=spessore

* **AA=** esecuzione a due fori

d1	Descrizione	Prezzo IVA escl. euro/100	Variazione Prezzo % 1	2	Confezione
52,00	**A 52 INOX**	**20,00**	NETTO	-	100

ANELLO D'ARRESTO	
d_1	52,00
s	2,00
toll s	-0,07
d_3	47,8
toll d_3	+0.39 -0.90
a max	7,0
b ~	5,2
d_5 min	2,5
peso kg/1000	11,100

GOLA	
d_2	49,0
toll d_2	-0,25
m	2,15
t	1,50

DATI COMPLEMENTARI	
n	4,5
FN (kN)	39,7
FR (kN)	73,10
g	2,5
FRg (kN)	11,50
AN (mm2)	238,0
K (kN.mm)	133,00
$n_{abl.}$x1000 (giri/min)	10,0
pinza	ZGA 2-3

I dati riportati sono indicativi e possono essere in qualsiasi momento variati dai produttori.

Copyright Gandini Fasteners S.r.l. Tutti i diritti sono riservati. Ogni riproduzione, anche parziale, è vietata senza espressa autorizzazione della Gandini Fasteners S.r.l.

GANDINI FASTENERS SRL viale Pier Paolo Pasolini, 83 - 20099 Sesto S.Giovanni Milano - Italy
Tel. +39 02 241 047 250 Fax +39 02 241 047 74 - 250@gandini.it