GANDINI

sabato 18 maggio 2024

ANELLI D'ARRESTO

Materiale: Acciaio al carbonio per molle

Durezza:
45÷50 HRC 450÷520 HV

TRATTAMENTO SUPERFICIALE
Fosfatati ed oliati
Bruniti ed oliati
Secondo disponibilità di magazzino

Esempio di designazione:
anello tipo **SP 30**

Spigoli vivi o arrotondati a scelta del costruttore

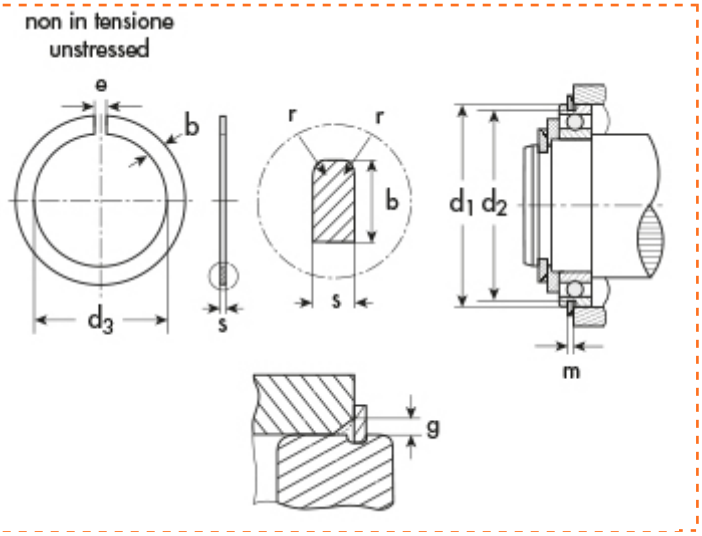

DIN 5417 per cuscinetti tipo **SP**
SP - per alberi

d_1=diametro dell'albero
d_2=diametro gola
d_3=diametro anello a riposo
s=spessore

d1	Descrizione	Prezzo IVA escl. euro/100	Variazione Prezzo % 1	2	Confezione
56,00	**SP 56**	**a richiesta**	-	-	100

ANELLO D'ARRESTO	
d_1	56,00
s	1,12
toll s	-0,1
d_3	52,4
toll d_3	0,8
e	4
r	0,4
b ~	4,04
toll b	-0,15
d_4	61,7
peso kg/1000	6,500

GOLA	
d_2	53,60
toll d_2	-0,25
m	1,35
Delta toll di m (solo x S)	0,3

DATI COMPLEMENTARI	
FN (kN)	34,5
FR (kN)	13,2
g	2,5
FRg (kN)	2,14
K (kN.mm)	21,0
$n_{abl.}$x1000 (giri/min)	5,000

I dati riportati sono indicativi e possono essere in qualsiasi momento variati dai produttori.

Copyright Gandini Fasteners S.r.l. Tutti i diritti sono riservati. Ogni riproduzione, anche parziale, è vietata senza espressa autorizzazione della Gandini Fasteners S.r.l.

GANDINI FASTENERS SRL viale Pier Paolo Pasolini, 83 - 20099 Sesto S.Giovanni Milano - Italy
Tel. +39 02 241 047 250 Fax +39 02 241 047 74 - 250@gandini.it