martedì 14 maggio 2024

ANELLI D'ARRESTO

Materiale: Acciaio al carbonio per molle

TRATTAMENTO SUPERFICIALE
Oliati

Esempio di designazione:
anello tipo **RW 30**

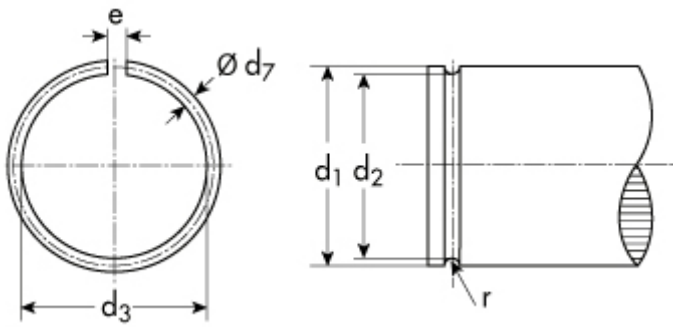

DIN 7993 tipo
RW - per alberi

d_1=diametro dell'albero
d_2=diametro gola
d_3=diametro anello a riposo
d_7=diametro filo

d1	Descrizione	Prezzo IVA escl. euro/100	Variazione Prezzo % 1	2	Confezione
115,00	**RW 115**	**115,00**	-	-	100

ANELLO D'ARRESTO	
d_1	115,00
d_3	110,8
toll d_3	-1,2
e	5
d_7	3,2
peso kg/1000	22,290

GOLA	
d_2	111,8
toll d_2	+0.15 -0.15

DATI COMPLEMENTARI	
r	1,8
$n_{abl.}$x1000 (giri/min)	1

I dati riportati sono indicativi e possono essere in qualsiasi momento variati dai produttori.

Copyright Gandini Fasteners S.r.l. Tutti i diritti sono riservati. Ogni riproduzione, anche parziale, è vietata senza espressa autorizzazione della Gandini Fasteners S.r.l.

GANDINI FASTENERS SRL viale Pier Paolo Pasolini, 83 - 20099 Sesto S.Giovanni Milano - Italy
Tel. +39 02 241 047 250 Fax +39 02 241 047 74 - 250@gandini.it