GANDINI

sabato 18 maggio 2024

ANELLI D'ARRESTO

Materiale: Acciaio al carbonio per molle

Durezza:
46÷54 HRC 460÷580 HV

Esempio di designazione:
anello tipo **RA 4 ZINCATI**

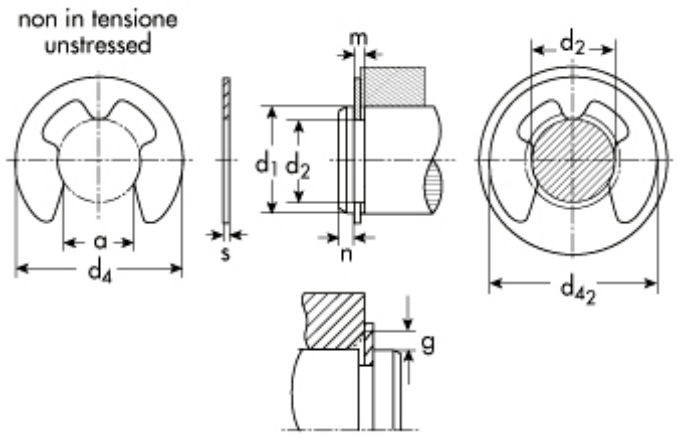

DIN 6799 tipo
RA - per alberi

d_1=diametro dell'albero
d_2=diametro gola
d_4=diametro anello a riposo

d_2	Descrizione	Prezzo IVA escl. euro/100	Variazione Prezzo % 1	2	Confezione
3,2	**RA 3,2 ZINCATI**	**0,30**	NETTO	-	5000

ANELLO D'ARRESTO	
d_1	4.0 ÷ 5.0
s	0,60
toll s	+0.02 -0.02
d_4	6,90
peso kg/1000	0,088

GOLA	
d_2	3,2
toll d_2	-0,075
m	0,64

DATI COMPLEMENTARI	
n	1,0
FN (kN)	0,22
FR (kN)	0,65
g	0,9
FRg (kN)	0,32
d_{42}	7,0
$n_{abl.}$x1000 (giri/min)	35
pinza	GRA 3.2

I dati riportati sono indicativi e possono essere in qualsiasi momento variati dai produttori.

Copyright Gandini Fasteners S.r.l. Tutti i diritti sono riservati. Ogni riproduzione, anche parziale, è vietata senza espressa autorizzazione della Gandini Fasteners S.r.l.

GANDINI FASTENERS SRL viale Pier Paolo Pasolini, 83 - 20099 Sesto S.Giovanni Milano - Italy
Tel. +39 02 241 047 250 Fax +39 02 241 047 74 - 250@gandini.it