martedì 21 maggio 2024

ANELLI D'ARRESTO

Materiale: Acciaio al carbonio per molle

Durezza:

TRATTAMENTO SUPERFICIALE
Fosfatati ed oliati
Bruniti ed oliati
Secondo disponibilità di magazzino

Esempio di designazione:
NA 125 (1-1/4)

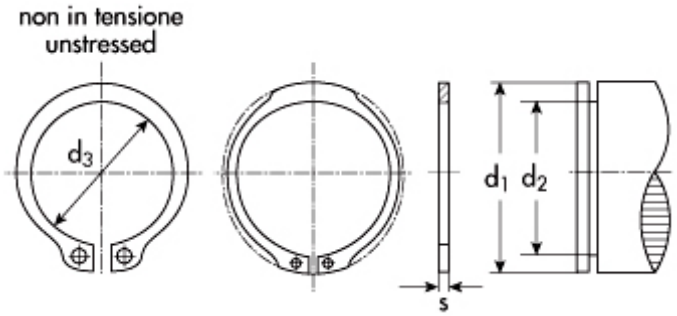

Esterni in Pollici
Tipo **NA**
DIN 471
UNI 3653-7435
per alberi

d_1=diametro dell'albero
d_2=diametro gola
d_3=diametro anello a riposo
s=spessore

s	Descrizione	Prezzo IVA escl. euro/100	Variazione Prezzo % 1	2	Confezione
0,093	**NA 275 (2-3/4)**	**160,00**	-	-	50

ANELLO D'ARRESTO	
d_1	69,80
d_1 inch	2,750
s	0,093
d_3	2,543

GOLA	
d_2	2,602

DATI COMPLEMENTARI	
pinza	ZGA 3

I dati riportati sono indicativi e possono essere in qualsiasi momento variati dai produttori.

Copyright Gandini Fasteners S.r.l. Tutti i diritti sono riservati. Ogni riproduzione, anche parziale, è vietata senza espressa autorizzazione della Gandini Fasteners S.r.l.

GANDINI FASTENERS SRL viale Pier Paolo Pasolini, 83 - 20099 Sesto S.Giovanni Milano - Italy
Tel. +39 02 241 047 250 Fax +39 02 241 047 74 - 250@gandini.it